ES **MANUAL DE INSTALACIÓN, USO Y MANTENIMIENTO**

UK **INSTALLATION, USE AND MAINTENANCE MANUAL**

FR **INSTRUCTIONS POUR L'INSTALLATION ET EMPLOI**

DE **MANUAL INSTALLATION, GEBRAUCH UND WARTUNG**

IT **MANUALE DI INSTALLAZIONE, USO E MANUTENZIONE**

PT **MANUAL DE INSTALAÇÃO, USO E MANUTENÇÃO**

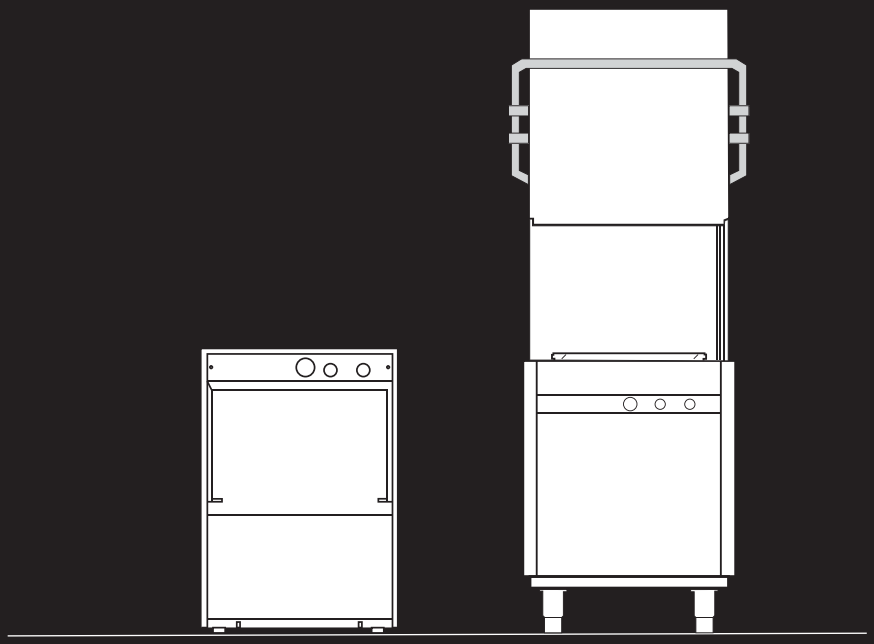

E 1500 - E 2000 - E 500 - E 501 - E6
MP 1500 - MP 2000 - MP 500 - MP 600 - MP 6 - MP 9
CZ 360 - CZ 500 - CZ 600 - CZ 700 - CZ 6 - CZ 9 - CZ 12
LU 564 - LU 568 - LU 878

Rev 06 – 2019

ÍNDICE / INDEX

ES	MANUAL DE INSTALACIÓN, USO Y MANTENIMIENTO	07
UK	INSTALLATION, USE AND MAINTENANCE MANUAL	14
FR	INSTRUCTIONS POUR L'INSTALLATION ET EMPLOI	21
DE	MANUAL INSTALLATION, GEBRAUCH UND WARTUNG	28
IT	MANUALE DI INSTALLAZIONE, USO E MANUTENZIONE	35
PT	MANUAL DE INSTALAÇÃO, USO E MANUTENÇÃO	42

		SERIE E					SERIE MP						SERIE CZ						SERIE LU		
		1500	2000	500	501	6	1500	2000	500	600	6	9	360	500	600	700	6	9	564	568	878
DOBLE PARED - DOUBLE WALL - DOUBLE PAROI - DOPPELWAND - DOPPIA PARETE - PAREDE DUPLA		-	-	-	-	-	-	-	-	-	-	-	Si	Si	Si	Si	Si	Si	Si	-	-
DIMENSION CESTO - RACK SIZE DIMENSIONS PANIER - KORBGRÖSSE DIMENSIONI BICCHIERI - DIMENSÃO CESTA	CM	38x38	40x40	50x50	50x50	50x50	38x38	40x40	50x50	50x50	50x50	50x50	40x40	50x50	50x50	60x50	50x50	50x50	60x50	65x54	80x70
VOLTAJE - POWER SUPPLY VOLTAGE - SPANNUNG ALIMENTAZIONE ELECTRICA - TENSÃO	v H2	240 50	240 50	240 50	240 50	440 3N 50	240 50	240 50	240 50	440 3N 50	440 3N 50	440 3N 50	240 50	240 50	440 3N 50	440 3N 50	440 3N 50	440 3N 50	440 3N 50	440 3N 50	440 3N 50
LCD	-	-	-	-	-	-	-	-	-	-	-	-	Si	Si	Si	Si	Si	Si	-	-	-
MAX.ALTURA VASOS - MAX.HEIGHT OF GLASSES HAUTEUR MAX.VERRES- MAX.EINSCHUBHÖHE GLÄSER MAX.ALTEZZA BICCHIERI - ALTURA MAX.ÓCULOS	CM	21	25	30	30	40	25	25	30	30	40	40	27	30	30	40	40	40	40	80	80
MAX. ALTURA PLATOS - DISHES MAX.HEIGHT HAUTER MAX. ASSIETTES - MAX. EINSCHUBHÖHE TELLER MAX. ALTEZZA PIATI - ALTURA MAX. PRATOS	CM	-	-	32	32	41	-	-	32	32	41	41	28	32	32	41	41	41	41	80	80
CLO DE LAVADO - WASHING CYCLES CYCLES DE LAVAGE - WASCHVORGÄNGE CICLI DI LAVAGGIO - CICLOS LAVAGEM — normal	Seg	128	128	128	128	98	120	120	120	120	90	90	4	4	4	4	4	4	120	90	90
largo	Seg	-	-	-	-	-	180	180	180	180	180	180							180	180	180
BOMBA DE LAVADO - WASHING PUMP POMPE DE LAVAGE - WASCHPUMPE POMPA DI LAVAGGIO - BOMBA DE LAVAGEM	hp	0,15	0,15	0,4	0,15	1	0,15	0,15	1	1	1	1	0,15	1	1	1	1	1	1	2,7	2,7
BOMBA DE ACLARADO/RINSE PUMA/POMPE DE RINÇAGE/SPÜLPUMPE/POMPA DI RISCIACQUO	kw	Opcional	Opcional	Opcional	Opcional	Opcional	Opcional	Opcional	Opcional	Opcional	Opcional	Opcional	Opcional	Opcional	Opcional	Opcional	Opcional	Opcional	Opcional	0,33	0,33
RESISTENCIA CALDERIN - BOILER HEATING ELEMENTRESISTANCE SURCHAUFFEUR - BOILERHEIZUNG RESISTENZA BOILER- RESISTÊNCIA CALDEIRA	w	2400	2400	2800	2400	6000	2400	2800	3200	4500	6000	9000	2400	2800	4500	4500	6000	9000	4500	6000	9000
RESISTENCIA CUBA - TANK HEATING ELEMENT RESISTANCE CUVE - TANKHEIZUNG RESISTENZA VASCA - RESISTÊNCIA TANQUE	w	2400	2400	2400	2400	2700	2400	2400	2400	2400	3500	3500	2400	2400	2400	2400	3500	3500	2400	2700	4500
ABSORCION TOTAL - TOTAL INPUT ABSORPTION TOTALE - GESAMT ELEKTRO VERBRAUCH_ ASSORBIMENTO TOTALE - ABSORÇÃO TOTAL	A	11	11	14	11	10	11	14	17	7,5	10	14	11	15	7,2	7,5	10	14	7,5	16	20
CAPACIDAD CUBA - TANK CAPACITY CAPACITÉ CUVE - TANK FASSUNGSVERMÖGEN CAPACITÀ VASCA - CAPACIDADE TANQUE	LIT	14	15	25	25	35	14	15	25	25	35	35	15	15	25	30	35	35	30	45	70
CAPACIDAD CALDERÍN - BOILER CAPACITY - CAPACITÉ SURCHAUFFEUR -BOILER FASSUNGSVERMÖGEN CAPACITÀ BOILER - CAPACIDADE CALDEIRA	LIT	3,7	3,7	3,7	3,7	7,4	3,7	3,7	7,4	7,4	10	10	3,7	7,4	7,4	7,4	10	10	7,4	10	13
CONSUMO AGUA POR CICLO - WATER COMSUMPTION PER CICLE - KLARSPULWASSERVEBRAUCH PRO ZYKLUS - CONSUMO ACQUA PER CICLO-CONSUMO DA ÁGUA POR CICLO	LIT	1,5	1,5	2	2	2	1,5	1,5	2	2	2	2	1,5	2	2	2	2	2	2	3	3
DOSIFICADOR ABRILLANTADOR - RINSE AID DISPENSER DOSEUR PRODUIT DE RINÇAGE - NACHSPÜLMITTEL DOSIERGERÄT DOSATORE BRILLANTANTE - DISPENSADOR ABRILHANTADOR		Si	Si	Si	Si	Si	Si	Si	Si	Si	Si	Si	Si	Si	Si	Si	Si	Si	-	-	-
DOSIFICADOR DETERGENTE - DETERGENT DISPENDER DOSEUR DÉTERGÉNT - REINIGER DOSIERGERÄT DOSATORE DETERSIVO - DISPENSADOR DETERGENTE		-	-	-	-	-	Pre-instal	Pre-instal	Pre-instal	Pre-instal	Pre-instal	Pre-instal	Pre-instal	Pre-instal	Pre-instal	Pre-instal	Pre-instal	Pre-instal	Pre-instal	Pre-instal	Pre-instal
MICRO PUERTA - MICRO DOOR - PORTE MICRO - MICRO TÜR - PORTA SENSOR - SENSORE PORTA		Si	Si	Si	Si	Si	Si	Si	Si	Si	Si	Si	Si	Si	Si	Si	Si	Si	Si	Si	Si
VÁLVULA ANTIRETORNO - ANTI RETURN VALVE - CLAPET ANTI-RETOUR - RÜCKSHLAGVENTIL - VÁLVULA ANTI RETORNO - VALVOLA DI NON RITORNO		-	-	-	-	-	Si	Si	Si	Si	Si	Si	Si	Si	Si	Si	Si	Si	Si	Si	Si
TERMOSTOP - THERMOSTOP		Opcional	Opcional	Opcional	Opcional	Opcional				Si	Si	Si	Si	Si	Si	Si	Si	Si	Si	Si	Si
VISOR TEMPERATURA CUBA VISOR TEMPERATURA CALDERÍN		- -	- -	- -	- -	- -	- -	- Si	- Si	- Si	- Si	- Si	Si Si	Si Si	Si Si	Si Si	Si Si	Si Si	- Si	- Si	- Si
BOMBA DESAGÜE - DRAIN PUMP POMPE DE VIDANGE - ABWASSERPUMPE POMPA DI SCARICO - BOMBA DE DRENO		-	-	-	-	-	Pre-instal	Pre-instal	Pre-instal	Pre-instal	Pre-instal	Pre-instal	Pre-instal	Pre-instal	Pre-instal	Pre-instal	Pre-instal	Pre-instal	Pre-instal	Pre-instal	Pre-instal
MODEL K		-	-	-	-	-	Si	Si	Si	Si	Si	Si	Si	Si	Si	Si	Si	Si	Si	Si	Si
DESCALCIFICADOR - WATER SOFTENER ADOUCISSEUR - ENTKALKER ADDOLCITORE - DESCALING		-	-	-	-	-	Pre-instal	Pre-instal	Pre-instal	Pre-instal	-	-	Pre-instal	Pre-instal	Pre-instal	Pre-instal	-	-	Pre-instal	-	-
MODEL D		-	-	-	-	-	Si	Si	Si	Si	-	-	Si	Si	Si	Si	-	-	Si	-	-
DOBLE FILTRO - DOUBLE FILTER - FILTRE DOUBLE - DOPPELTER FILTER - FILTRO DUPLO - FILTRO DOPPIO		Si	Si	Si	Si	Si	Si	Si	Si	Si	Si	Si	Si	Si	Si	Si	Si	Si	Si	Si	Si
FILTRO SUPERFICIE CUBA - SURFACE TANK FILTERS FILTRES DE SURFACE - NIVEAUSIEBE FILTRI SUPERFICIE VASCA - FILTRO SUPERFÍCIE TANQUE		-	-	-	-	Si	-	-	-	-	Si	Si	-	-	-	-	Si	Si	-	Si	Si
DOTACIÓN CESTOS- ENDOWMENT RACK DOTATION PANIERS - AUSSTATTUNG KÖRBE DOTAZIONE CESTELLI - DOTAÇÃO CESTAS	▯ ◯ 🌡 ○ ▢	2 - - - -	2 - - - -	1 1 - - -	1 1 - - -	1 1 1 - -	2 - 1 1 -	2 - 1 1 -	1 1 1 1 -	1 1 1 1 -	1 1 1 1 -	1 1 1 1 -	1 1 1 1 -	1 1 1 1 -	1 1 1 1 1	1 1 1 1 -	1 1 1 1 -	1 1 1 1 -	1 - - - 1	1 - - - -	1 - - - -
DIMENSIONES DESEMBALADO - DIMENSIONS UNPACKED - DIMENSIONS DÉBALLÉS - DIMENSIONEN UNVERPACKT - DIMENSOES DESEMBALADO - DIMENSIONI SPACCHETTATI — ancho	mm	430	450	580	580	730	430	450	580	580	730	740	450	580	580	580	740	740	580	670	920
fondo	mm	510	510	610	610	700	510	510	610	610	700	700	510	610	610	705	700	700	705	800	850
alto	mm	630	670	825	825	1930	670	670	825	825	1900	1800	700	825	825	970	1800	1800	970	2180	2270
DIMENSIONES DE EMBALADO - PACKAGED DIMENSIONS - VERPACKT DIMENSIONEN DIMENSIONS EMBALLÉS - DIMENSIONI CONFEZIONATO - DIMENSOES EMBALADOS — ancho	mm	535	535	665	665	770	535	535	665	665	770	770	535	665	665	610	770	770	610	775	950
fondo	mm	585	585	680	680	810	585	585	680	680	810	810	585	680	680	880	810	810	880	910	880
alto	mm	730	770	970	970	1470	770	770	970	970	1470	1470	770	970	970	1000	1470	1470	1000	1910	1925
PESO - WEIGHT - POIDS - GEWICHT - PESO	Kg	35	40	60	60	120	40	40	62	62	120	120	45	65	65	70	125	125	70	130	150

TABLA REGENERACIÓN / REGENERATION TABLE / TABLEAU DE LA RÉGÉNÉRATION / TABELLA RIGENERAZIONE / TABELLE REGENERATION / TABELA REGENERAÇÃO

			1500 2000	360	500	600 700	CÚPULA	LU
DESCALCIFICADOR INCORPORADO/BUILT IN DESCALER/ ADOUCISSEUR INCORPORÉ/DESCALCIFICATORE INCORPORATO/ ENTKALKER EINGEBAUT/DESCALCIFICADOR INCORPORADO	Nº de ciclos con dureza 20º franceses/Nº of cycles for hardness of 20º french/Nº de cycles avec ine dureté 20º français/Nº di cicli con dureza 20º francesi/Anzahi Zyklen bei Wasserhärte 20º fh/Nº de ciclos con dureza 20º franceses	Incorporado / Built in / Incorporé / Incorporato / Eingebaut / Incorporado	80	80	40	40	-	-
	Nº de ciclos con dureza 30º franceses/Nº of cycles for hardness of 30º french/Nº de cycles avec ine dureté 30º français/Nº di cicli con dureza 30º francesi/Anzahi Zyklen bei Wasserhärte 30º fh/Nº de ciclos con dureza 30º franceses		50	50	30	30	-	-
	Nº de ciclos con dureza 40º franceses/Nº of cycles for hardness of 40º french/Nº de cycles avec ine dureté 40º français/Nº di cicli con dureza 40º francesi/Anzahi Zyklen bei Wasserhärte 40º fh/Nº de ciclos con dureza 40º franceses		30	30	20	20	-	-
	Nº de ciclos con dureza 50º franceses/Nº of cycles for hardness of 50º french/Nº de cycles avec ine dureté 50º français/Nº di cicli con dureza 50º francesi/Anzahi Zyklen bei Wasserhärte 50º fh/Nº de ciclos con dureza 50º franceses		20	20	20	20	-	-
DESCALCIFICADOR EXTERNO 8 LITROS/EXTERNAL DESCALER 8 LITRES/ADOUCISSEUR EXTERNE 8 LITRES/ DESCALCIFICATORE ESTERNO 8 LITRI/EXTERNER ENTKALKER 8 LITER/DESCALCIFICADOR EXTERNO 8 LITROS	Nº de ciclos con dureza 20º franceses/Nº of cycles for hardness of 20º french/Nº de cycles avec ine dureté 20º français/Nº di cicli con dureza 20º francesi/Anzahi Zyklen bei Wasserhärte 20º fh/Nº de ciclos con dureza 20º franceses	6 LITROS RESINA/6 LITROS RESINA/6 LITRES RESIN/ 6 LITRES DE RÉSINE/6 LITRI RESINA/ 6 LITER HARZ/6 LITROS RESINA	500	500	280	280	200	-
	Nº de ciclos con dureza 30º franceses/Nº of cycles for hardness of 30º french/Nº de cycles avec ine dureté 30º français/Nº di cicli con dureza 30º francesi/Anzahi Zyklen bei Wasserhärte 30º fh/Nº de ciclos con dureza 30º franceses		300	300	180	180	120	-
	Nº de ciclos con dureza 40º franceses/Nº of cycles for hardness of 40º french/Nº de cycles avec ine dureté 40º français/Nº di cicli con dureza 40º francesi/Anzahi Zyklen bei Wasserhärte 40º fh/Nº de ciclos con dureza 40º franceses		250	250	140	140	100	-
	Nº de ciclos con dureza 50º franceses/Nº of cycles for hardness of 50º french/Nº de cycles avec ine dureté 50º français/Nº di cicli con dureza 50º francesi/Anzahi Zyklen bei Wasserhärte 50º fh/Nº de ciclos con dureza 50º franceses		170	170	100	100	70	-
DESCALCIFICADOR EXTERNO 12 LITROS/EXTERNAL DESCALER 12 LITRES/ADOUCISSEUR EXTERNE 12 LITRES/ DESCALCIFICATORE ESTERNO 12 LITRI/EXTERNER ENTKALKER 12 LITER/DESCALCIFICADOR EXTERNO 12 LITROS	Nº de ciclos con dureza 20º franceses/Nº of cycles for hardness of 20º french/Nº de cycles avec ine dureté 20º français/Nº di cicli con dureza 20º francesi/Anzahi Zyklen bei Wasserhärte 20º fh/Nº de ciclos con dureza 20º franceses	9 LITROS RESINA/9 LITROS RESINA/9 LITRES RESIN/ 9 LITRES DE RÉSINE/9 LITRI RESINA/ 9 LITER HARZ/6 LITROS RESINA	650	650	400	400	300	150
	Nº de ciclos con dureza 30º franceses/Nº of cycles for hardness of 30º french/Nº de cycles avec ine dureté 30º français/Nº di cicli con dureza 30º francesi/Anzahi Zyklen bei Wasserhärte 30º fh/Nº de ciclos con dureza 30º franceses		450	450	250	250	200	100
	Nº de ciclos con dureza 40º franceses/Nº of cycles for hardness of 40º french/Nº de cycles avec ine dureté 40º français/Nº di cicli con dureza 40º francesi/Anzahi Zyklen bei Wasserhärte 40º fh/Nº de ciclos con dureza 40º franceses		350	350	210	210	150	75
	Nº de ciclos con dureza 50º franceses/Nº of cycles for hardness of 50º french/Nº de cycles avec ine dureté 50º français/Nº di cicli con dureza 50º francesi/Anzahi Zyklen bei Wasserhärte 50º fh/Nº de ciclos con dureza 50º franceses		300	300	160	160	120	60

Duración de la regeneración aproximadamente 20/30 minutos.
Capacidad botella sal: 1 kg. Consuno sal/regeneración: 150 gr aprox.

TABLA RECUPERACIÓN TÉRMICA/THERMAL RECOVERY TABLE/ TABLEAU RÉCUPÉRATION THERMIQUE/TABELLA RECUPERO TERMICO/ TABELLE THERMISCHE ERHOLUNG/TABELA RECUPERAÇÃO TÉRMICA

		1500 2000	360	500	600 700	CÚPULA 6 LU 568	CÚPULA 9 LU 878
Entrada água a 10ºC / Water enters at 10ºC / Arrivée d'eau à 10ºC / Ingresso acqua a 10ºC / Wassereintritt 10ºC / Entrada água a 10ºC	MINUTOS/MINUTES/ MINUTES/MINUTI/ MINUTEN/MINUTOS	4'	4'	5'	4'	2,5'	1,5'
Entrada água a 20ºC / Water enters at 20ºC / Arrivée d'eau à 20ºC / Ingresso acqua a 20ºC / Wassereintritt 20ºC / Entrada água a 20ºC		3'	3'	4'	3'	2'	1,3'
Entrada água a 50ºC / Water enters at 50ºC / Arrivée d'eau à 50ºC / Ingresso acqua a 50ºC / Wassereintritt 50ºC / Entrada água a 50ºC		2'	2'	2,2'	2'	1'	0,7'

Tiempo aproximado de recuperación de temperatura entre ciclo y ciclo / Temps aproximatif de récupération de tempèrature entre un cycle et l'autre / Tempo aprossimativo de recupero termico tra un ciclo e un altro / Ungefahre Zeit für die Erholung der Temperatur zwischen zwei Spülzyklen / Tempo aproximado de recuperação de temperatura entre um ciclo e outro

NIKROM **E-1500**

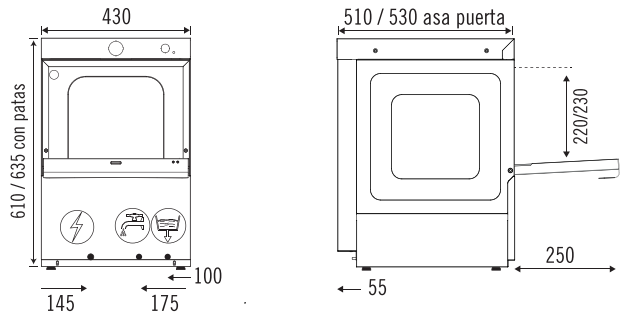

NIKROM **E-2000 / MP-2000**

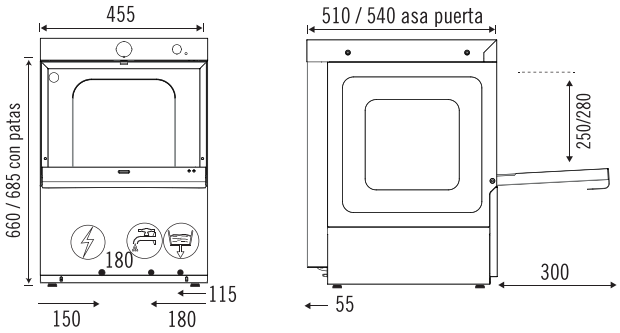

NIKROM **CZ-360**

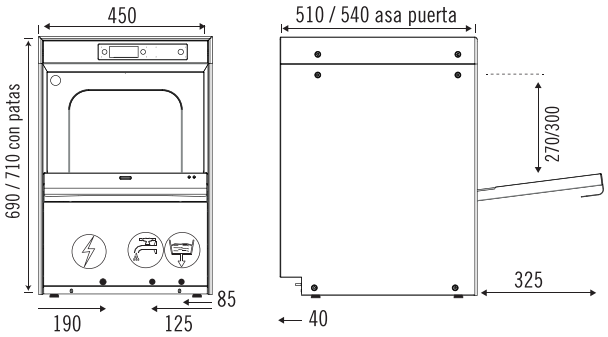

NIKROM **CZ-500 / CZ-600**

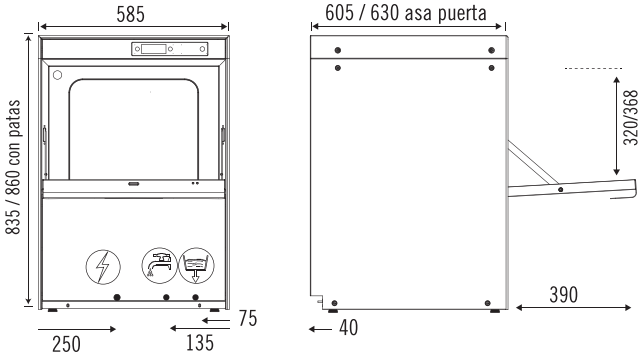

NIKROM **E-500 / MP-500 / MP-600**

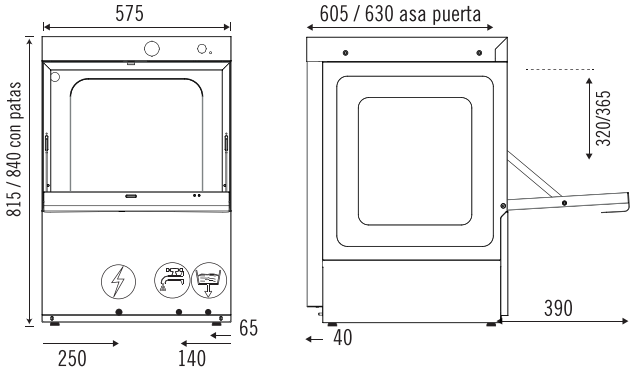

NIKROM **CZ-700 / LU-564**

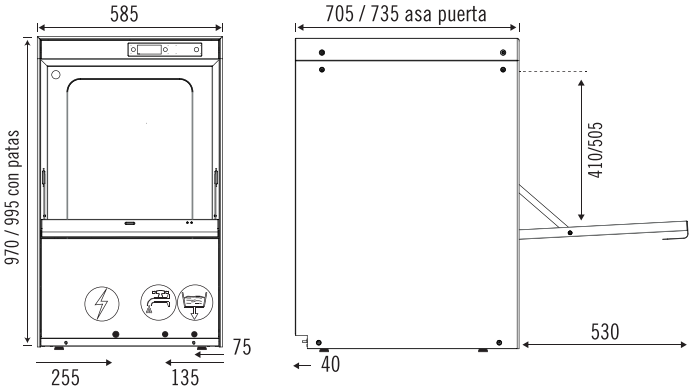

= **Desagüe. Modelos hasta CZ 700 ø 25 (1”)**
Modelos Cúpulas y LU 568/878 ø 30 (1/25”)

= **Toma de agua.**
Todos los modelos 3/4”.

= **Toma conexión eléctrica**
(incluye cable 1,5 m)

NIKROM CÚPULA E-6 / MP-6 / MP-9 - CZ-6 / CZ-9 / CZ-12

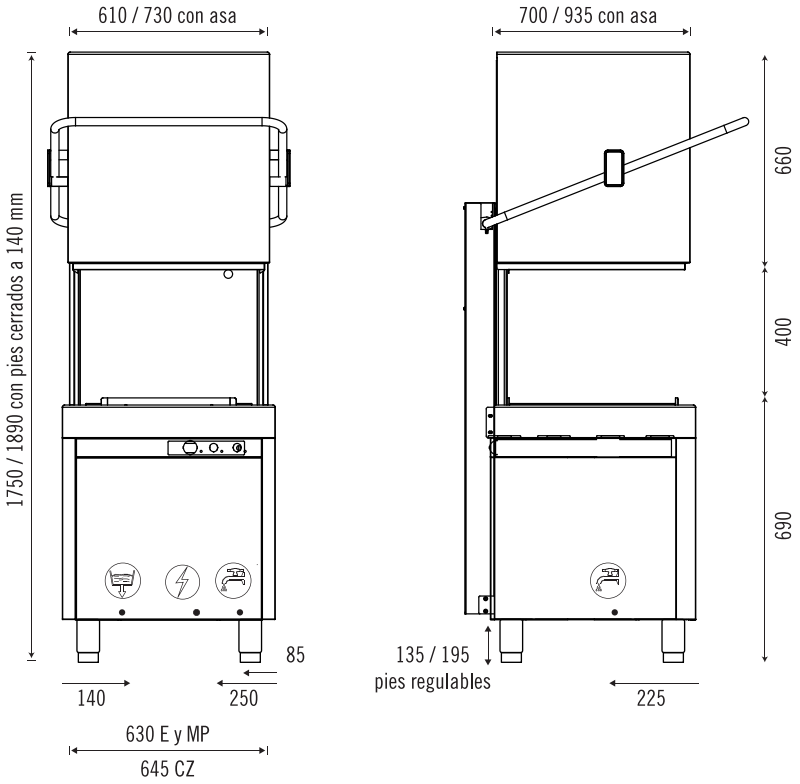

NIKROM LU-568

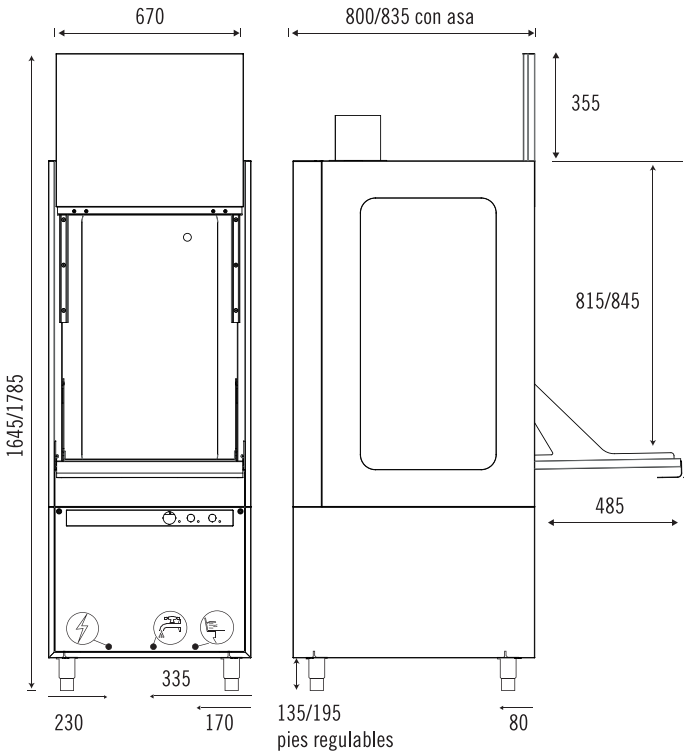

NIKROM LU-878

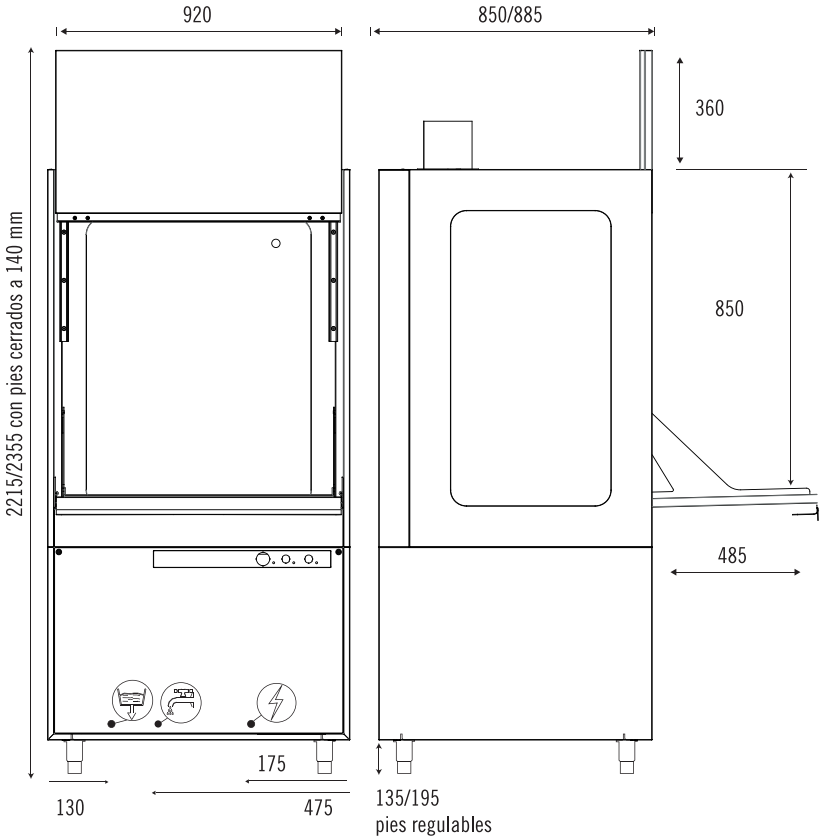

= Desagüe. Modelos hasta LU ø 25 (1”)
Modelos Cúpulas y LU 568/878 ø 30 (1/25”)

= Toma de agua.
Todos los modelos 3/4”.

= Toma conexión eléctrica
(incluye cable 1,5 m)

NORMAS BÁSICAS

• El acceso a las instalaciones eléctrica e hidráulica debe ser realizado por personal cualificado autorizado.
• Este aparato no está destinado para ser usado por personas (incluidos niños) cuyas capacidades físicas, sensoriales o mentales estén reducidas, o carezcan de experiencia o conocimiento, salvo si han tenido supervisión o instrucciones relativas al uso del aparato por una persona responsable de su seguridad. Los niños deberían ser supervisados para asegurar que no juegan con el aparato.
• No utilice la máquina como escalera o soporte. La máquina ha sido proyectada para soportar sólo el peso de la cesta con vajilla para lavar.
• La temperatura ambiente de funcionamiento mínima debe ser de 10° C.
• Deben regularse correctamente los pies de apoyo de la máquina, de manera que queden nivelados todos los sistemas de trabajo y el chasis no se apoye sobre el cable de alimentación o los tubos de carga y descarga.
• El lavavajillas está diseñado exclusivamente para lavar platos, vasos, y ollas de tipo estándar usados en alimentación. No debe usarse para lavar objetos diferentes a los indicados, o excesivamente frágiles.
• Los recipientes a lavar deben haberse vaciado previamente, de modo que se evite la entrada en la máquina de residuos sólidos que puedan afectar o dañar las partes de la misma.
• Apague siempre el lavavajillas antes de acceder al interior.
• Está prohibido introducir las manos y/o tocar las piezas situadas en el fondo de la cuba mientras la máquina esté conectada.
• El lavavajillas está dotado de un sistema de seguridad que, en caso de apertura accidental de la puerta, bloquea inmediatamente el funcionamiento evitando la salida del agua.
• Después del uso es aconsejable desconectar el lavavajillas de la red eléctrica accionando el interruptor general de pared.
• El usuario no debe realizar operaciones de mantenimiento en la máquina, salvo las específicas de depuración y limpieza.
• La asistencia técnica y mantenimiento debe ser realizado exclusivamente por personal cualificado autorizado.
• ¡Atención!: La limpieza interior de la máquina debe realizarse 10 minutos después de su apagado.

NOTA: El fabricante no es responsable de los accidentes ocasionados a personas u objetos por el incumplimiento de estas advertencias.

RECEPCIÓN DEL LAVAVAJILLAS

Desembalar la máquina y comprobar que no haya sufrido daños durante el transporte. En caso de sufrirlos, advertir de inmediato al distribuidor. No instalar la máquina en caso de ver comprometida su integridad y seguridad.
El embalaje está formado por los siguientes elementos:
Un palet de madera
Una caja de cartón multicapa
Poliestireno expandido (PS)
Flejes de polipropileno (PP)
Tanto el presente producto y sus piezas, como su embalaje, no pueden ser eliminados como residuos urbanos sino que deben ser tratados mediante recogida diferenciada.
Si garantiza la eliminación correcta del producto, ayudará a proteger el medio ambiente. Para obtener más informaciones sobre el reciclaje del mismo, póngase en contacto con las autoridades locales pertinentes, con el proveedor de servicios de recogida de basura.
En el momento de la eliminación del producto, el usuario debe tener en cuenta los sistemas de recogida de residuos específicos para aparatos eléctricos y electrónicos. Corte el cable eléctrico para inutilizarla.
El fabricante garantiza la ausencia de sustancias peligrosas en las materias utilizadas, de conformidad con la directiva 200/95/CE.
Todas las partes metálicas son reciclables, ya que están realizadas en acero inoxidable.

INSTALACIÓN

Indicaciones técnicas del fabricante.

La placa técnica situada en el lateral derecho de la máquina nos indicará los parámetros adecuados para la instalación. Otra placa idéntica quedará resguardada en el interior de la máquina, accesible al quitar el panel frontal inferior.

El instalador deberá observar estos datos y verificar que las distintas instalaciones del local están preparadas para conectar este aparato, tanto por seguridad como para el buen funcionamiento del mismo.

Instalación eléctrica

Para la instalación eléctrica debe verificarse que la tensión de la red coincide con la indicada en la placa técnica de la máquina. Debe disponerse de una magnetotérmico omnipolar específico para la esta máquina dimensionado según la absorción mínima especificada en la placa.

El instalador, según las normas vigentes, debe prever y adaptar el aislamiento de la máquina a un sistema de toma de tierra.

VERIFICAR QUE LA INSTALACIÓN DISPONGA DE UN SISTEMA DE TOMA DE TIERRA EFICIENTE. LA MÁQUINA DISPONE DE UN FILTRO ANTIDISTURBIOS PARA ELIMINAR LOS RETORNOS ELÉCTRICOS QUE PUEDAN AFECTAR EL FUNCIONAMIENTO DE LA PLACA ELECTRÓNICA. SI EL SISTEMA DE TIERRA NO EXISTE O ES INEFICIENTE, ESTE DISPOSITIVO ABSORBE LAS CORRIENTES DISPERSAS, HACIENDO EL PAPEL DE TOMA DE TIERRA. EN ESTOS CASOS, Y SOBRE TODO EN PRESENCIA DE AGUA EXCESIVAMENTE BLANDA, SE PUEDE PRESENTAR EL PROBLEMA DE PERFORACIÓN DE LA CUBA POR ELECTROLISIS. ESTE PROBLEMA ES AJENO A LA CALIDAD DEL ACERO Y AL FUNCIONAMIENTO DE LA PROPIA MÁQUINA.

En la placa de datos se indica la potencia máxima expresada en vatios (W) y la intensidad en amperios (A) para el dimensionamiento de línea, del cable y de los interruptores.

Entrada de agua

La temperatura de entrada del agua ser, como máximo, de 60º C, a fin de evitar daños en algunos componentes o dispositivos.

La presión de red del local debe establecerse entre 2 y 4 bar (200-400 kPa).Tanto por debajo como por encima de esta presión la máquina puede no lavar correctamente, así como dañar o dificultar el funcionamiento de algunos componentes, especialmente del dosificador de abrillantador. En consecuencia, en situaciones extremas de presión, el instalador debe prever una bomba de aumento de presión en caso de precariedad, o un regulador de presión en caso de exceso.

La máquina va dotada de una goma de alimentación de agua de entrada 3/4".

Dureza del agua

La máquina debe trabajar con un agua cuya dureza en grados franceses sea igual o ligeramente inferior a 10. De este modo la vajilla recibirá un lavado óptimo, la máquina tendrá una vida más duradera y evitará obstrucciones y reparaciones, dado que la cal es una de las peores enemigas de la máquina. En zonas de agua dura o semidura, el instalador debe proveer al sistema de un descalcificador en el supuesto de que éste no disponga de uno general.

Atención a la regulación del descalcificador pues una depuración excesiva puede convertir el agua en ácida, atacando así a medio plazo al acero u otros componentes. Se aconseja por tanto la revisión periódica del nivel de dureza.

Temperaturas de trabajo

La máquina debe trabajar a unas temperaturas determinadas el agua de lavado y la de aclarado. El agua de lavado (cuba) estará alrededor de 55º C, mientras que la del aclarado (calderín) deberá situarse en 85-90º C. Esta temperatura llega regulada desde fábrica por lo que no es conveniente su manipulación. Aún así, los tornillos métricos de los termostatos pueden regular la temperatura para casos de sustitución o desajuste.

Dispositivos dosificadores

- Dosificador de abrillantador.

  Incorporado de serie. Funciona por la presión de la red, de ahí la importancia de que ésta sea la adecuada (entre 2 y 4 bar; 200-400 kPa) o por presión de bomba según el modelo instalado.

  El tubo de alimentación de abrillantador deberá estar convenientemente ubicado, con el filtro y contrapeso en la parte baja del recibiente contenedor.

  El dosificador debe regularse con una cantidad situada entre 0,30-0,60 gr. por ciclo (sobre el tubo alimentador de 2 a 5 cm), pero prevaleciendo, en cualquier caso, la dureza del agua y las instrucciones del fabricante de producto químico.

  La regulación viene dada por el tornillo frontal, que cierra a derecha y abre a izquierda.

- Dosificador de detergente. Opcional. La máquina viene preparada con un agujero trasero de 12 mm inhabilitado con un tapón hermético. El instalador puede aprovechar este agujero para realizar la entrada del detergente a la cuba. Igualmente incorpora el cableado necesario para accionar este dispositivo, debiendo simplemente realizar la correspondiente conexión (grupo de cables 13, N7 y tierra) (No en modelos "E").

Uso de detergente y abrillantador
El uso adecuado de detergente y abrillantador es imprescindible para la obtención de un lavado correcto. No deberá utilizarse cualquier detergente, sobretodo de tipo espumante, sino productos específicos para lavavajillas. La dosis será la recomendada por el fabricante, en base a distintas consideraciones, fundamentalmente la dureza del agua, teniendo en cuenta que 2 cm del tubo dosificador corresponden aproximadamente a 0,30 gr. ó 0,25 cm3.

FUNCIONAMIENTO GENERAL (modelos E)

Puesta en marcha
Verifique que la llave de paso del agua está abierta y que la máquina está conectada a la red eléctrica y al desagüe. Verifique que el filtro y tubo tapón rebosadero están debidamente posicionados en la cuba. Cierre la puerta y pulse el botón ON (1). La máquina iniciará el llenado automático de la cuba y, una vez alcanzado el nivel, comenzará el proceso de calentamiento del agua.
Transcurridos entre 15 y 30', según modelo y temperatura del agua, la máquina puede iniciar su labor. Con el botón START (2) empieza el ciclo de lavado.

Mandos
Los mandos incorporados en esta serie son:
1. Interruptor ON/OFF: Habilita / deshabilita tensión en la máquina.
2. Pulsador START: Inicia el ciclo de lavado.

Led
Esta serie incorpora un solo led, que realiza tres funciones:
1. ON/OFF: Encendido fijo advierte que la máquina está con tensión.
2. START: Intermitente 0,5" indica que la máquina está realizando el ciclo de lavado.

Funciones básicas
- Función Termostop: Activada en Mod. trifásicos y desactivado en el resto.

- Alarmas de Termostop.
Por falta de calentamiento del agua. La máquina permanecerá lavando hasta un máximo de 8 minutos, pasando tras esta espera al aclarado y finalización de ciclo. Al final del lavado el led se mostrará intermitente rápido (0,2") para advertir de esta incidencia. Se deberá parar y volver a poner en marcha para poder continuar con otros ciclos.

- START al cerrar la puerta.
La centralita permite en cualquier máquina la opción de iniciar el ciclo al cerrar la puerta. Esta opción se incorpora de serie sólo en los modelos cúpula.

FUNCIONAMIENTO GENERAL (modelos MP/LU)

Puesta en marcha

Verifique que la llave de paso del agua está abierta y que la máquina está conectada a la red eléctrica y al desagüe. Verifique que el filtro y tubo tapón rebosadero están debidamente posicionados en la cuba. Cierre la puerta y pulse el botón ON (1). La máquina iniciará el llenado automático de la cuba, y, una vez alcanzado el nivel, comenzará el proceso de calentamiento del agua.
Transcurridos entre 15 y 30', según modelo y temperatura del agua, la máquina puede iniciar su labor. Con el botón START (2) empieza el ciclo de lavado.

Panel de mandos y símbolos

Mandos

Los mandos incorporados en esta serie son:
1. Interruptor ON/OFF: Habilita / deshabilita tensión en la máquina.
2. Pulsador START: Inicia el ciclo de lavado.
3. Interruptor TIME: Habilita el tiempo de lavado, Ciclo normal/Ciclo corto.

Leds

Los leds incorporados en esta serie son:
1. Led ON/OFF: Advierte (encendido) si la máquina está con tensión.
2a. Led Ciclo Lavado: Advierte (encendido) que la máquina está realizando un ciclo de lavado.
2b. Led Aviso Regeneración: Advierte (intermitente) que la máquina necesita un proceso de regeneración
3.Led Ciclo normal/Ciclo corto: Advierte (encendido) que estamos en el ciclo corto o económico. Este led también advierte de distintas alarmas según se detalla más abajo.
o depuración.
4. Visor temperatura calderín ºC.

Funciones básicas

Las funciones básicas que incorpora nuestra línea NIKROM son las siguientes:

- Función ciclo normal/ciclo corto.
  Un mando interruptor permite elegir entre dos ciclos de lavado distintos, uno normal y uno económico o corto, que el usuario empleará en función de su necesidad (ver tiempos en tabla de características). Esta función podrá ser variada en parte por el instalador.
- Función aviso de regeneración.
  Después de un número de ciclos de lavado determinado (de serie 70 ciclos), la máquina encenderá un led (4) de aviso, indicando que la máquina necesita un proceso de regeneración. En ningún caso bloquea la máquina para futuros ciclos.

  La alarma se desactiva pulsando el mando START durante 5 segundos, estando la máquina en ON y la puerta cerrada, si bien no es aconsejable desactivarla si previamente no se ha realizado la preceptiva función de regeneración.
  El instalador podrá desactivar esta función o variar el número de ciclos de aviso en función de las necesidades del usuario.
- Función Termostop.
  La función Termostop impide que la máquina aclare por debajo de 85º C, lo cual es garantía de higiene y buen lavado. Hasta alcanzar esta temperatura en el calderín, la máquina alargará, si procede, el tiempo de lavado.
  Los modelos trifásicos lo incorporan de serie.
  Esta función podrá ser desactivada por el instalador.
- Función Start al cerrar puerta en modelo Cúpula.

FUNCIONAMIENTO GENERAL (Modelos CZ)

Panel de mandos y funciones

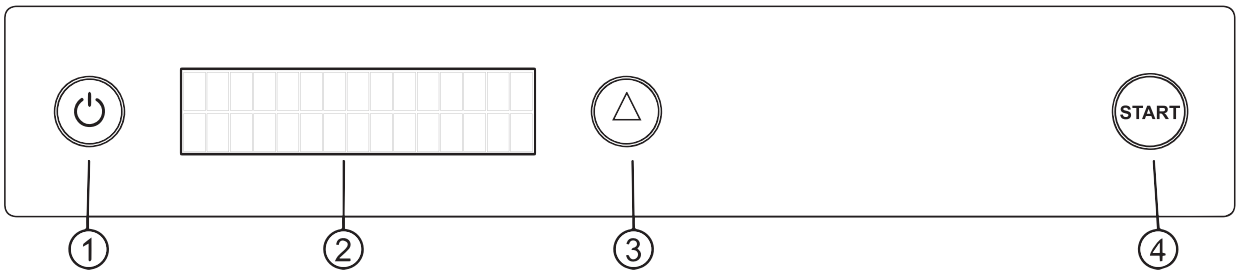

1. Botón ON/OFF 2. Pantalla LCD 3. Botón SELECCIÓN (triángulo) 4. Botón START

PONER EN MARCHA LA MAQUINA DESDE STAND-BY (Pantalla LCD indica OFF)

• Pulsar botón ON/OFF durante 2 segundos.

• La máquina se pone en funcionamiento y, en caso de primer lavado, se inicia el llenado de la cuba. En la pantalla LCD aparece en la línea superior LLENADO CUBA alternando con las TEMPERATURAS de lavado (L) y aclarado (A). El led del botón START se mantiene iluminado en color verde claro. En la línea inferior de la pantalla LCD aparece el programa de lavado que tenemos seleccionado: EXPRESS, RAPIDO, NORMAL O INTENSIVO.

• Una vez la cuba está llena desaparece el mensaje LLENADO CUBA de la pantalla LCD y las temperaturas de trabajo quedan fijas en la línea superior. La máquina continúa el proceso de calentamiento de cuba y calderín.

• Alcanzadas las temperaturas de trabajo (tanto de la cuba como del calderín), el led del botón START pasa de color verde claro a color verde oscuro, indicándonos de este modo que la máquina está dispuesta para el ciclo de lavado.

Selección de programa de lavado

• Mediante el botón de SELECCIÓN (triángulo) se puede seleccionar uno de los cuatro programas de lavado existentes: EXPRESS, RAPIDO, NORMAL O INTENSIVO. El nombre del programa seleccionado aparece en la línea inferior de la pantalla LCD junto al tiempo de lavado programado para ese ciclo.

Ciclo de lavado

• Pulsar botón START. La máquina inicia el ciclo de lavado y el led del botón START pasa a color azul. En la línea superior de la pantalla LCD nos aparece una barra de tiempo que va menguando a medida que avanza el ciclo. En la parte inferior sigue apareciendo el programa de lavado seleccionado.

Interrupción del lavado

• Si durante el lavado se abre la puerta de la máquina interrumpiendo el ciclo, el led del botón START (color azul) se pone intermitente. Durante 10 segundos se podrá cerrar de nuevo la puerta continuando el ciclo con normalidad. Después de 10 segundos sin reanudar el ciclo, en la línea superior de la placa LCD aparece el mensaje PUERTA ABIERTA, el botón START sigue intermitente pero pasa a color verde indicando que el ciclo ha terminado y al cerrar la puerta se deberá reiniciar un nuevo ciclo.

Modo economy

• Tras 20 minutos sin efectuar lavados, la máquina pasa a modo ECONOMY, indicándolo en la pantalla LCD. El led del botón START se mantiene en color verde oscuro (máquina preparada) hasta nuevo aviso. En modo ECONOMY la máquina reprograma sus temperaturas de trabajo a la baja para obtener ahorro energético mientras no se está lavando. Al pulsar de nuevo el botón START la máquina se reactiva, el led del botón START pasa a verde claro porque necesita recuperar la temperatura programada. El usuario debe decidir si espera la temperatura programada (led START en verde oscuro de nuevo) o inicia ya el lavado.

Apagado de la máquina

• Una vez finalizada la jornada de trabajo podemos apagar la máquina pulsando el botón ON/OFF durante 2 segundos. En la pantalla LCD aparecerá el mensaje QUITAR REBOSADERO y el mensaje OFF intermitente. Tal como indica el mensaje, debemos quitar el tapón rebosadero para vaciar la cuba de la máquina. Tras 20 segundos o pulsando el botón SELECCIÓN desaparece el mensaje QUITAR REBOSADERO y la máquina pasa a modo OFF.

Alarmas y avisos

- ALARM SONDA CUBA: sonda cuba interrumpida o contacto defectuoso. Led color rojo.
- ALARM SONDA BOIL: sonda calderín interrumpida o contacto defectuoso. Led color rojo.
- TIEMPO LLENADO CUBA: se ha excedido el tiempo normal de llenado de agua de la cuba. Led color rojo. Presionar START en rojo para quitar esta alarma, pasa a verde.
- PUERTA ABIERTA: aviso puerta abierta.

FUNCIONAMIENTO DESCALCIFICADOR INCORPORADO (Modelos D)

MUY IMPORTANTE: Los modelos con descalcificador incorporado podrán trabajar exclusivamente con una presión de red mínima de 3,5 bar. Sólo en modelos CZ, MP y LU. Nunca en modelos E.

Cuando la máquina va preparada con este dispositivo, para activar esta función se pulsará el mando START (2) durante 10 segundos, manteniendo la puerta cerrada (y tapón rebosadero quitado).

Al pulsar, se iniciará un proceso automático de regeneración cuya duración aproximada es de 22 minutos. Durante este proceso, el led 3 parpadeará cada segundo.
Este proceso no puede detenerse y durante su ejecución no se podrán realizar los habituales ciclos de lavado.

El lavavajillas incluye un depósito específico para sal, debiendo el usuario revisar antes de cada operación que contiene sal para realizar la regeneración de forma adecuada.
Puesto que el contacto de la sal con el acero no es aconsejable, la máquina lleva también en dotación un embudo para la carga del depósito, de modo que ésta no caiga sobre el fondo de la cuba (produce oxidación).

Para ayudar al control de una correcta regeneración, según se ha explicado anteriormente, nuestras máquinas incorporan un led naranja (4) que avisa al usuario, quedando encendido cuando alcanza el número de ciclos predeterminado, a la espera de la correspondiente descalcificación.

El instalador deberá programar este avisador luminoso de regeneración (de serie se ilumina tras 70 ciclos) en función de la dureza del agua y según la tabla que se adjunta al final del manual. Este led quedará automáticamente desactivado cuando el usuario inicie el proceso de regeneración.

FUNCIONAMIENTO BOMBA DESAGÜE AUTOMÁTICO (Modelos K)

Sólo en modelos CZ, MP y LU. Nunca en modelos E.

a). MONTAJE BOMBA DE DESAGÜE AUTOMÁTICA

- Desmontar condensador y tubo desagüe.
- Montar Manguito en cuerpo bomba y en la bomba de desagüe.
- Montar la bomba y sacar el tubo desagüe por la parte trasera.
* La bomba quedará inclinada hacia la parte interior de la máquina.
- Colocar el cableado: 1 neutro (azul) en la bomba + 1 neutro (azul) en electro válvula + 1 (negro) corto en la bomba + 1 (negro) largo en FA1 de la placa.

b). USO:

Eventualmente, ante un posible vaciado del agua de la cuba en altura, por carecer la instalación de un desagüe a ras de suelo, es posible solicitar la máquina con bomba de desagüe automático incorporada, incluso solicitar un kit que podrá montar el propio instalador.
Cuando esté instalada en la máquina, esta bomba se accionará pulsando durante 3 segundos sobre el botón START (2), manteniendo la puerta abierta y quitado el tapón rebosadero. Se iniciará entonces el vaciado automático de la cuba al actuar la bomba durante 2 minutos y 20 segundos. Si se desea finalizar este proceso antes de este tiempo bastará con pulsar START (2) nuevamente, o bien pasar a la posición OFF (1). Durante este proceso de vaciado del agua de la cuba se señalizará un aviso (led 3).

MANTENIMIENTO

Se recomienda limpiar diariamente el filtro de la cuba

Como todo producto mecánico, el lavavajillas necesita de un mantenimiento diario y periódico.
• La cuba debe vaciarse periódicamente dependiendo del número de ciclos y suciedad de la vajilla, pero al menos dos veces al día, de manera que el agua de lavado se renueve totalmente.
El vaciado se realizará quitando simplemente el tubo rebosadero del centro del filtro.
• Queda totalmente prohibido quitar el filtro de seguridad para realizar el vaciado de la cuba, pues, en este caso, se producirá la entrada de residuos sólidos (comida, utensilios, cristales, papeles…) al interior de la bomba, asegurando prácticamente una avería inmediata. Por tanto, este filtro sólo se quitará para la limpieza de la cuba y del propio filtro cuando la cuba ya esté vacía y los posibles restos sólidos hayan sido retirados.
• También de forma periódica, según uso, deberán quitarse los brazos de lavado/aclarado y se desmontarán uno a uno sus surtidores para verificar que no estén obstruidos (si bien, la especial forma de interior convexo de nuestros difusores ayudará a evitar continuas obstrucciones de los agujeros de salida). Una vez revisados, se montarán de nuevo, guardando su original posición y, sobre todo, verificando que se coloca nuevamente la correspondiente junta de seguridad.
• Para el lavado del chasis de la máquina (tanto interno como externo) no deberá usar agua a presión, materiales de limpieza abrasivos o corrosivos, como el salfumán o la lejía, ni utensilios como estropajos metálicos que pueden dañar el acero.
La maquina no está protegida contra chorros de agua a presión, por lo cual se recomiendo no utilizar este sistema para limpiar la carcasa.
• Es conveniente dejar cada noche la máquina vacía y abierta, de forma que se airee y ayude a la oxigenación del acero evitando fenómenos de corrosión o pitting producidos por concentraciones salinas o uso de productos abrasivos no permitidos.
• Imprescindible, como se ha indicado en el apartado “dureza del agua”, para zonas con agua cuya dureza es superior a 10º franceses, tener la máquina instalada con descalcificador y efectuar la regeneración periódica.
• Se deberá efectuar un mantenimiento periódico de la máquina por parte de un técnico cualificado, que deberá revisar el correcto funcionamiento de los componentes en general, y el estado de las juntas.
• Si el cable de alimentación está dañado, debe ser sustituido por el fabricante, por su servicio posventa o por personal cualificado similar con el fin de evitar un peligro.

SEGURIDAD Y CONTROL DE CALIDAD

Cada máquina de esta serie es probada en funcionamiento, verificando la estanqueidad de la cuba, correcto giro de brazos y entrada en función de los principales componentes.
Además, en un banco de pruebas homologado se realizan estas pruebas de seguridad eléctrica:
• Eficacia de tierra
• Primer encendido
• Resistencia de aislamiento
• Rigidez dieléctrica
• Corriente de dispersión a tierra
• Corriente absorbida
El banco de pruebas emite el correspondiente certificado que se asigna a cada máquina en particular, con su número de fabricación.
Modelos cúpula MP6, MP9, CZ6, CZ9: Advertimos del riesgo de aplastamiento por la presencia de partes móviles externas.

Durante el proceso de lavado, el máximo ruido que alcanza la maquina se produce con el funcionamiento de la bomba de lavado, no superando en ningún modelo los 75 dB.

DOTACIÓN

Las máquinas estarán dotadas de cestas para el lavado y/o otros complementos de serie u opcionales en función de los modelos (ver detalle para cada modelo en tabla de características de la página 1). Todas incorporan tubo de desagüe de 1,5 m, tubo de carga de agua de æ de 1,5 m, cable de conexión eléctrica sin clavija y tubo de carga de abrillantador con filtro. Todas presentarán el presente manual de instrucciones.

POSIBLES INCIDENCIAS

Relación de síntomas más comunes de avería, así como sus posibles causas y soluciones.

La máquina no carga agua
• Electroválvula obstruida o defectuosa: Limpiar filtro o sustituir.
• Presostato defectuoso: Sustituir.

El lavado no es óptimo (no queda suficientemente limpio)
• Agua muy sucia: Vaciar la cuba, limpiar filtro, y proceder a un nuevo lavado.
• Falta de agua por filtro sucio: Quitar el filtro, limpiarlo con agua y colocarlo nuevamente.
• Falta de agua por surtidores de lavado o aclarado obstruidos: Quitar surtidores, limpiar con agua y colocar de nuevo.
• Lavado insuficiente: Verificar que el ciclo de lavado elegido es acorde al tipo de suciedad a lavar.
• Temperatura de lavado inadecuada: Verificar regulación termostato cuba y funcionamiento resistencia cuba.
• Grasas o almidones no eliminados: Verificar que la concentración de detergente usada es suficiente o que éste sea acorde al tipo de suciedad y agua.
• Falta de giro en lo brazos: Desmontar los brazos y verificar su correcta colocación.

Presencia de espuma
• Uso de detergente de tipo espumoso: El detergente nunca pude ser espumoso.
• Exceso de abrillantador: Reducir la cantidad de abrillantador.
• Falta temperatura en la cuba: Revisar termostato y resistencia de la cuba,

La vajilla queda mojada
• Falta de abrillantador: Verificar que el depósito no esté agotado. Si es así, aumentar la dosis con el correspondiente tornillo de regulación o sustituir dosificador defectuoso.
• Falta temperatura de aclarado: Verificar regulación termostato calderín y funcionamiento resistencia calderín. En máquinas con termostop se apreciará que los ciclos se alargan.
• Agua muy dura: Falta de descalcificación o sistema de depuración inadecuado o averiado, impidiendo que el abrillantador actúe de forma adecuada.

El cristal queda con una película grasienta o con chorretones
• Exceso de abrillantador: Regular la dosis con el correspondiente tornillo de control.

El cristal queda blanquecino
• Agua muy dura: Falta de descalcificación o sistema de depuración inadecuado o averiado.

El cristal queda manchado con gotas secas
• Agua muy dura: Falta de descalcificación o sistema de depuración inadecuado o averiado.
• Falta de abrillantador: Verificar que el depósito no esté agotado. Si es así, aumentar la dosis con el correspondiente tornillo de regulación o sustituir dosificador defectuoso.

La máquina se detiene durante el lavado
• Presostato defectuoso: Sustituir.
• Tapón rebosadero mal colocado: Revisar posición.

La máquina no respeta el ciclo de lavado
• Está en función el termostop que alarga el lavado hasta alcanzar la temperatura de aclarado.
• La placa está defectuosa.

BASIC GUIDELINES

• Access to electricity and water installations must only be attempted by authorized, qualified personnel.
• This appliance is not to be used by people (or children) whose physical, sensorial or mental capacities are impaired, or who have no experience or knowledge, unless supervised or instructed in the use of the appliance by a person responsible for their safety. Children must be supervised to ensure they do not play with the appliance.
• Do not use the machine as a type of step or support. The machine has been designed to bear only the weight of the basket along with the dishes that are to be washed.
• The minimum temperature of its working environment must be 10° C.
• The feet supporting the machine must be adjusted correctly, in such a way that all the working systems are and the chassis is not supported on the electricity supply cable, the water supply line, or the drain hose.
• The dishwasher is designed exclusively to wash plates, glasses, and pots and pans of a standard type used with food. Do not use it to wash objects that are different from those, or excessively fragile ones.
• The objects that are to be washed should be previously emptied or scraped, in order to avoid solid residues entering into the machine and affecting or damaging its parts.
• Always switch the dishwasher off before attempting to access to the inside of the machine.
• Is prohibited putting your hands in and/or touching the parts situated at the bottom of the tub while the machine is connected.
• The dishwasher is provided with a safety system that when the door is accidentally opened, immediately cuts off its operation in order to avoid the spillage of water.
• After use it is advisable to disconnect the dishwasher from the electricity using the switch at the wall.
• The user should not carry out maintenance operations on the machine, except specific purification and cleaning operations.
• Technical assistance and maintenance must be carried out by authorized qualified personnel.
• Warning! Internal cleaning of the machine should be carried out 10 minutes after it has been switched off.

NOTE: The manufacturer is not responsible for accidents caused to persons or objects by failure to comply with these warnings.

RECEIVING THE DISHWASHER

Unpack the machine and check that it has not suffered damage in transit. In the event that it has suffered damage, advise the dealer immediately. If you can see that its integrity and safety has been compromised, do not install the machine.

The packaging is comprised of the following elements:
a wooden pallet
a multilayer cardboard box
Expanded Polystyrene (PS)
Polypropylene bands (PP)

The product itself and its parts, as well as its packaging, may not be disposed of as household waste but must be treated using a special type of collection.
Guaranteeing the correct disposal of the product will help to protect the environment.
To obtain more information about the recycling of the product, contact the relevant local authority with a waste collection services provider.
When it is time to dispose of the product, the user must take into consideration the specific waste collection systems for electrical and electronic apparatus. Cut the electric cable to disable it.
The manufacturer guarantees the absence of dangerous substances in the materials used, conforming with directive 200/95/CE.
All the metallic parts are recyclable, since they are made from stainless steel.

INSTALLATION

Manufacturer's technical specifications.
The technical specifications situated on the right side of the machine indicates the parameters suitable for the installation. Another identical label is protected in the interior of the machine, accessible on removing the lower front panel.
The installer must observe this information and check that the different installations on the premises are prepared to connect this apparatus, both for safety reasons and for its correct operation.

Electrical installation
For the electrical installation **you must check** that the main **voltage** coincides with the indication on the technical specification label of the machine. An omnipolar magnet-thermal switch must be provided specific to this machine measured according to the minimum absorption specified on the label. The installer must provide for **and adapt the isolation of the machine to an earthing system**, according to the current regulations.
VERIFY THAT THE INSTALLATION HAS EFFICIENT GROUNDING.
THE MACHINE HAS A SECURITY DEVICE WHICH ELIMINATES ELECTRICAL RETURNS THAT MAY AFFECT THE OPERATION OF THE ELECTRONIC BOARD. IF THE SYSTEM IS NOT SUFFICIENTLY GROUNDED OR THERE IS NONE, THIS DEVICE ABSORBS THE CURRENTS, BEEING GROUNDING. IN THESE CASES AND ESPECIALLY IN THE PRESENCE OF SOFT WATER FOLLOWING PROBLEMS MAY OCCUR: DRILLING OF THE TANK BY ELECTROLYSIS. THIS PROBLEM CAN NOT BE JUSTIFIED BY NON-QUALITY STEEL OR THE WRONG FUNKTIONALITY OF THE MACHINE.

There is a terminal that has been marked with this symbol on the rear of the machine that can be used for the equaliser. The rating plate specifies the maximum electric power expressed in watts (W) and the intensity in amps (A) for the line, cable and switch dimensioning.

Entry of water
To prevent damage to any components or devices, the maximum entry temperature of the water must be 60º.
The water pressure of the premises must be set between 2 and 4 bars (200-400 kPa). At both below and above this pressure the machine cannot wash correctly, and can damage or hinder the operation of some components, especially the rinse agent dispenser. As a consequence, in extreme pressure situations, the installer must provide a pressure booster pump in the case of low pressure, or a regulator in the case of excess pressure.
The machine is provided with a water supply line with an opening of 3/4".

Hardness of the water
The machine must operate using water whose hardness measured in French degrees is equal or slightly inferior to 10. This way the dishes will get the best wash, the machine will have a longer life and obstructions and repairs will be avoided, given that limescale is one of the worst enemies of the machine. In hard or semi-hard water areas, the installer should provide a descaling system in cases where a general one is not provided.
Be careful to regulate the descaling system as excessive depurification can convert the water to acid, attacking stainless steel and the other components in the mid-term. Periodic checking of the level of hardness is therefore advised.

Working temperatures
The machine must operate using water at certain temperatures for washing and for rinsing. The water for washing (tank) is around 55º C, while the water for rinsing (boiler) must be 85-90º C. This temperature is regulated by the factory therefore its manipulation is not advisable. Even though, the metric screws of the thermostats can regulate the temperature in cases of replacement or breakdown.

Dispensing devices

- Rinse Agent Dispenser.
  Incorporated as standard. Functions through water pressure, therefore it is importance that this is suitable (between 2 and 4 bars, 200-400 kPa) or by pressure pump, installed according to the model. The supply line of the rinse agent must be conveniently located, with the filter and counterweight in the lower part of the container.
  The dispenser should be set to an amount between 0.30-0.60 gr. per cycle (above the supply line of 2 to 5 cm), but in all cases the hardness of the water and the instructions of the chemical product manufacturer will prevail.
  Adjustment is provided by the front screw, which closes to the right and opens to the left.

• **Detergent Dispenser.**

Optional. The machine comes prepared with a hole at the back of 12mm plugged by a hermetic stopper. The installer may make use of this hole to make the entrance of the detergent to the tub. Likewise it incorporates the cabling necessary for activating this device, the corresponding connections (group of cables 13, N7 and earth) simply having to be made. (Not in models “E”)

GENERAL OPERATION (E models)

Start up

Check that the water tap is open and that the machine is connected to the mains and to the drain. Make sure that the filter and overflow cap are properly positioned in the tank. Close the door and press the ON button (1). The machine will start automatically filling the tank and once the level has been reached the water heating process will start.
After 15 and 30 minutes, according to the model and water temperature, the machine can start its work. The START button (2) starts the wash cycle.

Control and symbol panel

Controls

The controls incorporated in this series are:
1. ON/OFF switch: Enables / disables voltage in the machine.
2. START button: Starts the wash cycle.

LED Indicators

This series incorporates a single LED, which performs three functions:
1. ON / OFF: Steady On warns that the machine is under voltage.
2. START: 0.5" blinking indicates the machine is performing the wash cycle.

Basic functions

- Thermostop function Mod. triphase.

- Thermostop alarm.

Due to lack of water heating. The machine will remain washing up to a maximum of 8 minutes, passing after this wait to the rinse and cycle completion. At the end of the wash the LED will flash rapidly (0.2") to warn of this occurrence. It must be stopped and re-started in order to continue with other cycles.

- START upon closing the door.

The switch allows the machine to start the cycle when closing the door. This option is incorporated as standard only in the dome models.

GENERAL OPERATION (MP/LU models)

Starting it up

Check that the water faucet is open and that the machine is connected to the electricity supply and to the drain.
Check that the filter and tube overflow stopper are properly positioned in the tank.
Close the door and push the ON button (1) . The machine will begin the automatic filling of the tank, and once it reaches the level, will begin the process of heating the water.
When between 15 and 30' have passed, depending on the model and the water, the machine may begin its work.
Using the START button (2) begin the wash cycle.

Control and symbols panel

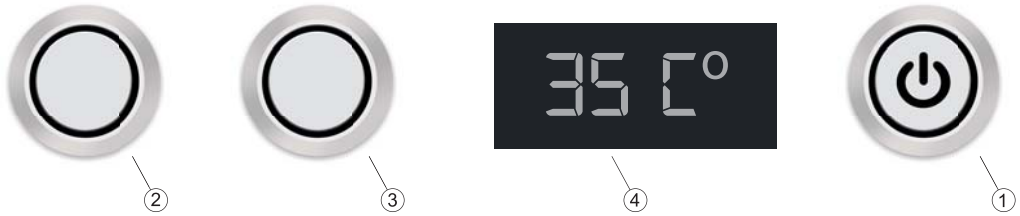

Controls

The controls incorporated as standard are:
1. ON/OFF switch: enable / disable power to the machine.
2. START button: begin the wash cycle.
3. TIME switch: enable the wash time, normal cycle/short cycle.

LED Indicators

The LED indicators incorporated as standard are:
1. ON/OFF LED indicator: Warns (when lit) if the machine is switched on.
2a. Led Wash-Cycle: Warns (on) that the machine is performing a washing cycle.
2b. Led Regeneration Warning: Warns (blink) that the machine needs regeneration or purification process.
3. Normal cycle/Short cycle LED indicator: Warns (when lit) that it is in the short or economic cycle. This LED indicator provides different alarms as listed below.
4. Pressure vessel temperature display ºc

Basic functions

The basic functions incorporated by our line NIKROM are the following:

- Normal cycle/short cycle function.
  A switch permits the user to choose between two different washing cycles, one normal and one economical or short, which they may employ according to their needs (see times in the table of characteristics).
  This function may be partly altered by the installer.
- Regeneration warning function.
  After a set number of washing cycles (70 cycles as standard), a warning LED indicator (4) on the machine will, indicating that the machine needs a process of regeneration. In no case it block the machine from making future cycles.
  The alarm is disactivated by pushing the START button for 5 seconds with the machine ON and the door closed, although it is not advisable to disactivate the alarm if the regeneration function prescribed has not previously been carried out.

  The installer may disactivate this function or vary the number of the cycles before the warning according to the requirements of the user.
- Termostop Function.
  The Termostop function prevents the machine rinsing below 85º C, the temperature which guarantees a good, hygienic wash. Until it reaches this temperature in the boiler, the machine will extend, if applicable, the wash time.
  Models three-phase incorporate this as standard, while for models monophase it is incorporated only at the request of the customer. (Except models "E")
  This function may be disactivated by the installer.
- START by closing the door.
  In any machine the Control Panel permits the option of starting the cycle by closing the door. This option is incorporated as standard only in the machines with hoods.
  This function can only be adjusted from the factory.
- Alarms (LED indicator 3)
  - Alarm indicating door open (flashes for 0.5 seconds).

CZ DISHWASHER INSTRUCTION MANUAL

CONTROL AND FUNCTIONS PANEL

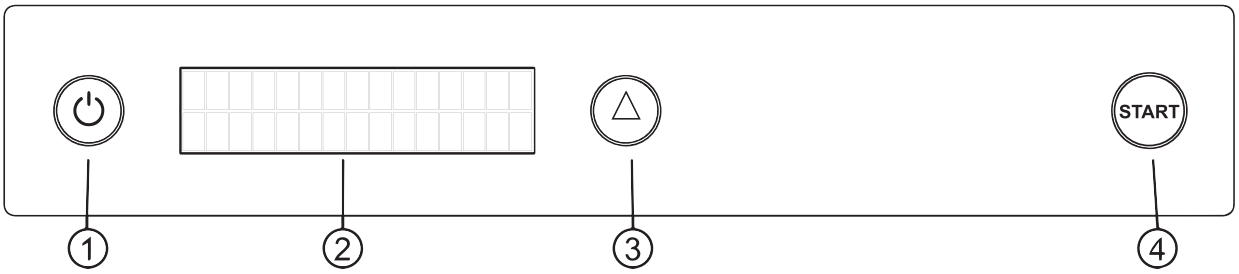

1.ON/OFF button 2. Liquid crystal display (LCD) 3. SELECTION button (triangle) 4. START button

STARTS THE MACHINE FROM STANDBY (the LCD indicates OFF)

• Press the ON/OFF button for 2 seconds.

• The machine starts up and, if this is the first wash, begins by filling the tank. The message FILLING TANK appears on the top line of the LCD, alternating with the washing (W) and rinsing (R) TEMPERATURES. The START button LED is lit up in steady light green. The washing program you have selected appears on the bottom line of the LCD: EXPRESS, QUICK, NORMAL or INTENSIVE

• The FILLING TANK message disappears from the LCD once the tank is full and the working temperatures appear steady on the top line. The machine continues the tank and pressure vessel heating process.

• Once the working temperatures have been reached (in both tank and pressure vessel), the START button LED turns from a light green to dark green, indicating that the machine is ready to begin the wash cycle.

Selecting the wash program

• One of the four wash programs can be selected by using the SELECTION button (triangle): EXPRESS, QUICK, NORMAL or INTENSIVE The washing program you have selected appears on the bottom line of the LCD next to the pre-set washing time of the cycle in question.

Wash cycle

• Press the START button. The machine commences the wash cycle and the START button LED turns blue. A time bar appears on the upper line of the LCD and diminishes as the cycle progresses. He selected wash program is still displayed on the lower line.

Interrupting the wash

• If the machine's door is opened during the wash, thus interrupting the cycle, the START LED (blue) begins to flash. If the door is closed within ten seconds, the cycle will continue as usual. After 10 seconds without restarting the cycle, the upper LCD line displays the DOOR OPEN message, the START button continues to flash but turns green to indicate that the cycle has finished and a new cycle must be initiated on closing the door.

Modo economy

• After 20 minutes without performing a wash the machine switches to the ECONOMY mode and indicates this status on the LCD. The START button LED is lit up in steady dark green (machine ready) until further notice. In ECONOMY mode, the machine lowers its working temperatures to save energy while it is not working. The machine is reactivated when the START button is pressed again. The START button LED turns light green until the programmed temperature is reached. The user must decide whether to wait for the programmed temperature (START LED dark green again) or begin the wash immediately.

Turning off the machine

• Once the workday is finished you can shut the machine down by pressing the ON/OFF button for 2 seconds. The REMOVE OVERFLOW message and the flashing OFF message appear on the LCD. As indicated in the message, you must remove the overflow cover to empty the tank. The REMOVE OVERFLOW message disappears and the machine enters OFF mode after 20 seconds or on pressing the SELECTION button.

Alarms and alerts

- TANK SENSOR ALARM: tank sensor interrupted of defective contact. Red LED.
- BOIL SENSOR ALARM: pressure vessel sensor interrupted of defective contact. Red LED.
- TANK FILLING TIME: the normal time for filling the tank with water has elapsed. Red LED. Press red START button to cancel this alarm. It then returns to green.
- DOOR OPEN: open door alert.

OPERATION OF THE BUILT IN DESCALER (D Models)

VERY IMPORTANT: Models with built-in decalcifiers will only work with a minimum pressure system of 3.5 bars. Only on CZ, MP and LU models. Never in E models.

When the machine comes with this device built in, to activate this function press the START (2) BUTTON for 10 seconds, keeping the door closed (and the overflow plug removed).
An automatic process of regeneration will begin which lasts approximately 22 minutes. During this process, the LED indicator 3 will flash every second.
This process cannot be interrupted and during its implementation the usual washing cycles cannot be carried out.
The dishwasher includes a specific compartment for salt, requiring the user to check before each operation that it contains enough salt for the suitable execution of the regeneration process.
Because contact of salt with the stainless steel is not advisable, the machine also comes with a funnel provided for loading the compartment, so that salt does not fall on the base of the tub (it produces oxidation).
To help with controlling regeneration correctly, according to what has previously been explained, our machines incorporate a orange LED indicator (4) which lights to warn the user when it reaches the predetermined number of cycles awaiting the corresponding descaling.
The installer must program the regeneration warning light (standard lights after 70 cycles) depending on the hardness of water according to the table attached at the end of the manual.
This LED indicator will be automatically disactivated when the user initiates the process of regeneration.

OPERATION OF THE AUTOMATIC WASTE PUMP (K Models)

Only on CZ, MP and LU models. Never in E models.

a) AUTOMATIC WASTE PUMP

- Remove the condenser and drain pipe.
- Assemble sleeves on the pump body and on the drain pump.
- Assemble the pump and remove the drain pipe from its rear side.

* The pump will be positioned angled toward the machine's inner area.

- Install cables: 1 neuter (blue) on the pump + 1 neuter (blue) on the electric valve + 1 short (black) on the pump + 1 large (black) on FA1 of the plate.
- Change the overflow area for the one attached.

b).USE:

Faced with a possible spillage of water from the top of the tank due to the lack of the installation of a drain level with the floor, it is possible to request the machine with the automatic waste pump built in, or to request a kit so the installer themselves can assemble.

When this pump is installed in the machine, it will be activated by pushing the START button (2) for 3 seconds, keeping the door open with the overflow plug removed. The automatic emptying of the tub will then be initiated on activating the pump during 2 minutes and 20 seconds. If it is desired to complete this process earlier either pushing START (2) again or OFF (1) will suffice.During this process of the emptying of the water from the tub a warning will be indicated (LED indicator 3).

MAINTENANCE

We recommend cleaning the tank's filter daily.

As with every mechanical product, the dishwasher needs daily and periodic maintenance.
• The tank should be regularly emptied depending on the number of cycles and the soiling of the dishes, but at least twice a day, so that the washing water is completely renewed.
Emptying should be carried out by simply removing the overflow tube at the centre of the filter.
• It is completely prohibited to remove the safety filter in order to empty the tank, as, in this case, solid residues (food, utensils, glasses, paper...) will enter the inside of the pump, practically assuring its immediate breakdown. Therefore this filter is only removed in order to clean the tank and the filter itself when the tank is already empty and possible solid residues have been removed.
• Also periodically, and according to usage, the washing/rinsing spray arms should be removed and disassembled to check one by one that their nozzles are not blocked (even though the special interior convex form of our diffusers will help to avoid continuous obstructions to the exit holes). Once checked, they should be reassembled, keeping their original position and, above all, checking that the corresponding safety gasket is relocated.
• For cleaning the chassis of the machine (both internal and external) do not use high pressure water, abrasive or corrosive cleaning materials, such as hydrochloric acid or bleach, nor utensils such as metal scourers which could damage the steel.
The machine has not been protected against high-pressure water jets and, therefore, we do not recommend using this system to clean the housing.
• It is advisable to leave the machine empty and open every night, in such a way that it is aired and aids the oxygenization of the steel, avoiding the phenomena of corrosion or pitting produced by saline concentrations or the use of prohibited abrasive products.
• As indicated in the section "Water Hardness", it is essential in those areas with water whose hardness is higher than 10 french degrees, to have the machine installed with a discalcifier and to carry out the periodic regeneration.
• Periodic maintenance of the machine should be made by a qualified technician, who should check the correct functioning of the components in general and the state of the gaskets.
• If the power supply cable has been damaged, the manufacturer must have it replaced by the manufacturer's post sales service or similar qualified personnel to ensure no risks are run.

SAFETY AND QUALITY CONTROL

All machines of this series are tested in operation, checking that the tank is watertight, the spray arms rotate correctly and the principal components function from the outset.
Additionally the following electrical safety tests are carried out in an officially approved test bench:
• Earthing efficiency
• First ignition

• Isolation resistance
• Dielectric strength
• Current dispersed to earth
• Current absorbed
The test bench issues the corresponding certificate that is assigned to each particular machine, with its manufacture number.

ITEMS PROVIDED

The machines will be equipped with baskets for washing and/or other accessories as standard or optional depending on the models (see detail for each model in the table of characteristics on page 1). All incorporate a 1.5 m drain pipe, æ 1.5 m water loading pipe, electrical cord without plug and plug-in rinse aid tube with filter. All will have this instruction manual.

MP6, MP9, CZ6, CZ9 dome models: Caution: risk of crushing by the presence of external moving parts.

The maximum noise level achieved by the machine during the washing process is produced when the washing pump is operational where it is never higher than 75 dB in any of the models.

COMMON PROBLEMS

Below we list the most common symptoms of breakdown, as well as possible causes and solutions.

The machine does not load water
• The electrically operated valve is obstructed or defective: clean the filter or replace it.
• Defective pressure switch: replace it.

The wash is not very good (it is insufficiently clean)
• Very dirty water: empty the tank, clean filter, and proceed to a new wash.
• Lack of water because of a dirty filter: remove the filter, clean it with water, and reinstall.
• Lack of water due to obstructed wash or rinse nozzles: remove the spray arms, clean the nozzles with water, and reinstall.
• Insufficient washing: check that the wash cycle selected is appropriate to the type of soiling to be washed.
• Inadequate wash temperature: check the adjustment of the tub thermostat and the operation of the tub heating element.
• Grease or starches not removed: check that the concentration of detergent used is sufficient or that it is appropriate to the type of soiling and water.
• Insufficient rotation of the spray arms: disassemble the spray arms and check that they are correctly positioned.

Presence of suds
• Use of detergent of a foaming type: detergent cannot be of a foaming type.
• Too much rinse agent: reduce the quantity of rinse agent.
• Insufficient tub temperature: check the thermostat and the tub heating element,

The dishes are soaking wet
• Lack of rinse agent: check that the compartment is not empty. If it is, increase the dose with the corresponding regulation screw or replace the defective dispenser.
• Insufficient rinse temperature: check the adjustment of the boiler thermostat and the operation of the boiler heating element. In machines with termostop it is expected that cycles will be extended.
• Very hard water: lack of descaling or a system of purification which is unsuitable or has broken down, preventing the rinse agent from acting satisfactorily.

The glass is covered with a greasy film or splashes
• Too much rinse agent: regulate the dosage with the corresponding control screw.

White stains on the glass
• Very hard water: lack of descaling or a system of purification which is unsuitable or has broken down.

The glass is speckled with dry spots
• Very hard water: lack of descaling or a system of purification which is unsuitable or has broken down.
• Lack of rinse agent: check that the compartment is not empty. If it is, increase the dose with the corresponding regulation screw or replace the defective dispenser.

The machine stops during the wash
• Defective pressure switch: replace.
• The overflow stopper is wrongly positioned: change its position.

The machine is not following the wash cycle
• It is the function of the termostop to extend the wash until it reaches the rinsing temperature.
• The panel is defective.

RÈGLES DE BASE

• L'accès aux installations électriques et hydrauliques doit être réalisé par une personne qualifiée.
• Cet appareil n'est pas censé être utilisé par des personnes (y compris les enfants) ayant une capacité physique, sensorielle ou mentale réduite, ou encore, qui manquent d'expérience ou n'ont pas les connaissances spécifiques nécessaires, à moins qu'elles ne soient supervisées ou instruites en relation à l'utilisation de l'appareil par une personne responsable de leur sécurité. Les enfants devront être surveillés pour qu'ils ne puissent pas jouer avec l'appareil.
• Ne pas utiliser la machine comme support. Elle est préparée pour ne supporter uniquement le poids du panier avec le poids de la vaisselle à laver.
• La température ambiante de fonctionnement minimale doit être de 10°C.
• Les pieds doivent être réglés correctement en les vissant ou les dévissant pour régler si nécessaire la hauteur de la machine et la mettre à niveau. Le châssis ne doit pas s'appuyer sur le câble d'alimentation ou sur les tuyaux de remplissage et vidange.
• Le lave vaisselle est destinée exclusivement au lavage d'assiettes, de verres et de marmites de type standard, utilisés pour l'alimentation. Il ne doit pas être utilisé pour laver des objets différents à ceux indiqués précédemment ou excessivement fragiles.
• Les récipients doivent être vidés de leur contenu préalablement, de façon à éviter l'entrée de résidus solides qui pourraient affecter la machine.
• Toujours éteindre la lave vaisselle avant d'intervenir à l'intérieur.
• Il est interdit d'introduire les mains et/ou de toucher les pièces situées au fond de la cuve tandis que la machine est connectée.
• La lave vaisselle est dotée d'un système de sécurité qui, en cas d'ouverture accidentelle de la porte, bloque immédiatement le fonctionnement en évitant la fuite d'eau.
• Après utilisation, il est conseillé de débrancher la lave vaisselle du réseau électrique. Enlever la fiche ou interrompre l'alimentation électrique.
• L'utilisateur ne doit pas réaliser d'autres opérations de maintenance sur la machine que celles de l'entretien et du nettoyage.
• Seul du personnel spécialisé est autorisé à effectuer des opérations de réparation de l'appareil.
• Attention ! Le nettoyage intérieur de la machine doit être réalisé 10 minutes après avoir été éteinte.

NOTA : Le constructeur décline toute responsabilité si les avertissements précédents ne sont pas respectés.

RECEPTION DU LAVE VAISSELLE

Oter le carton d'emballage et vérifier que l'appareil n'a pas été endommagé pendant le transport. En cas de doute s'adresser immédiatement au revendeur et ne pas installer la machine.

L'emballage est composé par les éléments suivants :
Une palette en bois
Une caisse en carton
Polystyrène étendu (PS)
Bandes de soutien en prolipropilène (PP)

Le présent produit, ses pièces ainsi que son emballage ne peuvent être éliminés entant que déchets domestiques.
Pour la sauvegarde de l'environnement, confier les matières recyclables de l'emballage au centre de ramassage le plus proche.
L'appareil hors d'usage doit être rendu inutilisable. Il est important de couper le câble d'alimentation après avoir enlevé la fiche de la prise de courant.
Le fabriquant garantie l'absence de substances dangereuses dans le matériel utilisé, en conformité avec la directive 200/95/CE.
Toutes les parties métalliques sont recyclables puisqu'elles sont réalisées en acier inoxydable.

INSTALLATION

Indications techniques du fabricant.
La plaquette située sur le côté droit de la machine nous indiquera les paramètres adéquats pour l'installation. Une autre plaquette identique reste accessible à l'intérieur de la machine en retirant le panneau frontal inférieur.
L'installateur devra respecter ces informations et vérifier que les différentes installations du local sont prêtes afin de connecter cet appareil, du point de vue de la sécurité ainsi que pour le bon fonctionnement de l'appareil.

Installation électrique
Pour l'installation électrique on doit **vérifier** que **la tension du réseau** coïncide avec celle indiquée dans la plaque technique de la machine. On doit disposer d'un disjoncteur magnétothermique spécifique pour la ce machine dimensionnée selon l'absorption minimale spécifiée dans la plaque. L'installateur, selon les normes en vigueur, doit prévoir **et adapter l'isolement de la machine à un système de prise de terre.**

VÉRIFIER QUE L'INSTALLATION DISPOSE D'UN SYSTÈME DE PRISE DE TERRE EFFICIENTE. LA MACHINE DISPOSE D'UN FILTRE DES ANTITROUBLES POUR ÉLIMINER LES RETOURS ÉLECTRIQUES QUI PEUVENT AFFECTER LE FONCTIONNEMENT DE LA PLAQUE ÉLECTRONIQUE. SI LE SYSTÈME DE TERRE N'EXISTE PAS OU EST INEFFICACE. CET DISPOSITIF ABSORBE LES COURANTS DISPERSÉS, EN FAISANT LE PAPIER DE PRISE DE TERRE. DANS CES CAS, ET SURTOUT EN PRÉSENCE D'UNE EAU EXCESSIVEMENT MOLLE, ON PEUT TROUVER LE PROBLÈME DE PERFORATION DE LA VASQUE PAR ÉLECTROLYSE. CE PROBLÈME N'A PAS RIEN A VOIR AVEC LA QUALITÉ DE L'ACIER ET AU FONCTIONNEMENT DE LA MACHINE.

Sur la partie de derrière de la machine, il y a un borne avec ce symbole qui sert pour la connexion équipotentielle. Sur la plaque des données techniques, la puissance maximale est exprimée en Watts (W) et l'intensité en ampères (A). Il faudra en tenir compte pour dimensionner la ligne, le câble et les interrupteurs

Raccordement à la prise d'eau
La température d'arrivée d'eau doit être au maximum de 60 C° afin d'éviter tous endommagements. La pression du réseau du local doit être établie entre 2 et 4 bars (200-400 kPa). Au dessus ou en dessous de celle ci la machine pourrait ne pas laver correctement, ou bien endommager le fonctionnement de l'appareil, en particulier du doseur du produit de rinçage. Par conséquent, dans des situations extrêmes de pressions, l'installateur doit prévoir une pompe pour augmenter la pression ou un régulateur en cas d'excès.
La machine est équipée d'un tuyau d'arrivée d'eau de diamètre 3/4".

Dureté de l'eau
La machine doit travailler avec une dureté de l'eau qui doit être égale ou légèrement inférieur à 10 en degrés français. Ainsi la vaisselle sera lavée correctement et la machine aura une durée de vie plus longue, tout en évitant des réparations étant donné que le calcaire est un des pires ennemis de l'appareil. Dans les zones d'eau dure ou semi dure, l'installateur doit ajouter au système un adoucisseur dans le cas où il n'existerait pas un général.
Attention à la régulation de l'adoucisseur puisqu'une épuration excessive transformerait l'eau de manière trop acide, en attaquant ainsi à moyen terme l'acier et les autres composants. On préconise une révision périodique de la dureté de l'eau.

Température du travail de l'eau
La machine doit travailler à des températures prédéterminées pour le lavage et le rinçage. L'eau de lavage (sans réservoir) doit être autour de 55°C tandis que pour le rinçage (boiler) doit se situer entre 85 et 90°C. Ces températures sont réglées depuis l'usine, il est déconseillé de les modifier. Cependant les vis métriques du thermostat peuvent régler la température en cas de substitution ou de dérèglement.

Dispositifs distributeurs

- Distributeur du produit de rinçage
  Incorporé d'office, il fonctionne par la pression du réseau, d'où l'importance quelle soit adaptée (entre 2 et 4 bar, 200-400 kPa) ou par pression de bombe selon le modèle installé.
  Le tuyau d'alimentation du produit de rinçage doit être bien placé, avec le filtre et le contre-poids dans la partie basse du récipient.
  Le doseur doit être réglé pour une quantité établie entre 0.30 et 0.60 grammes par cycle (sur le tuyau d'alimentation de 2 à 500°C), la priorité dans tous les cas et la dureté de l'eau et les instructions du fabricant de produits chimiques.
  Le dosage sera déterminé par la visse frontal, qui ferme à droite et ouvre à gauche.

• Distributeur du produit de lavage

Equipement optionnel. La machine est équipée d'un trou arrière de 12 millimètres fermé par un bouchon hermétique. L'installateur peut profiter de ce trou pour permettre l'entrée du détergent au réservoir. La machine dispose également de tout le câblage nécessaire pour actionner ce dispositif, il faudra simplement à réaliser la connexion suivante (groupe de cables13, N7 et prise de terre). (Non modèles "E").

Utilisation du produit de lavage et de rinçage

L'usage adéquat du produit de rinçage et de lavage est primordial pour obtenir un lavage correct. On ne peut pas utiliser n'importe quel détergent, seulement ceux spécifiques au lave vaisselle au risque de provoquer la formation de mousse. La dose sera celle préconisée par le fabriquant selon différentes caractéristiques tel que la dureté de l'eau en tenant compte que deux cm du tuyau de dosage correspondent approximativement à 0.30 gr ou 0.25 cm3.

FONCTIONNEMENT GÉNÉRAL (modèles E)

Prèmier lavage

Vérifier que le robinet d'arrivée d'eau est ouvert et que la machine est branchée au réseau eléctrique ainsi qu'au tuyau d'évacuation.
Vérifier que le filtre et le bouchon du trop plein soient bien placés
Dans le réservoir. Fermer la porte et appuyer sur le bouton ON. La machine commence le remplissage automatique du réservoir et une fois le niveau obtenu, l'eau commencera à chauffer. Après 15 à 30' minutes selon le modèle et la température de l'eau, la machine est prête. Avec le bouton START démarre le cycle de lavage.

Schéma de commandes et symboles

Commandes

Les commandes incorporées sont:
1. Interrupteur ON/OFF: Mise en tension de la machine.
2. Bouton START: Commencement du cycle de lavage.

Led

Cette série comporte un seul led, qui remplit trois fonctions :
1. ON/OFF: Allumé fixe prévient que la machine est sous-tension.
2. START: Allumé en clignotant prévient que la machine est en train de faire un cycle de lavage.

Fonctions basiques

- Fonction Thermostop Mod. triphase.
- Alarme Thermostop

Par manque de chauffage de l'eau. La machine va être en train de lavage jusqu'à un maximum de 8 minutes, en retournant après cette attente à rincer et à la fin du cycle. À la fin du cycle de lavage, pour avertir de cette incidence , le led sera en clignotant rapide (0,2"). Vous devez arrêter et redémarrer pour continuer avec les suivants cycles.

- START à la fermature de la porte.

Toutes les machines ont l'option de démarrer le cycle dès la fermature de la porte. Cette option est prévue de série seulement dans les machines de coupole.

FONCTIONNEMENT GÉNÉRAL (modèles MP/LU)

Premier lavage

Vérifier que le robinet d'arrivée d'eau est ouvert et que la machine est branchée au réseau électrique ainsi qu'au tuyau d'évacuation. Vérifier que le filtre et le bouchon du trop plein soient bien placés dans le réservoir. Fermer la porte et appuyer sur le bouton ON. La machine commence le remplissage automatique du réservoir et une fois le niveau obtenu, l'eau commencera à chauffer. Après 15 à 30 secondes, selon le modèle et la température de l'eau, la machine est prête. Avec le bouton Start démarre le cycle de lavage.

Schéma de commandes et symboles.

Commandes

Les commandes incorporées sont :

1. Interrupteur ON/OFF: mise en tension de la machine.
2. Bouton START: commencement du cycle de lavage.
3. Interrupter TIME: cycle normal / cycle court.

Leds

Les leds incorporées sont :

1. Led ON/OFF: prévient si la machine est sous-tension.

2a. Led Cycle Lavage: Préviens (allumé) que la machine est en train de faire un cycle de lavage.

2b. Led Régéneration: allumé en clignotant, préviens que la machine a besoin d'enclencher un processus de régéneration

3. Led Cycle normal / Cycle court: allumé, préviens du cycle court ou économique. Ce led prévient des différentes alarmes, mentionnées ci-dessous.

4. Viseur température ballon ºc

Fonctions basiques

Les fonctions basiques incorporées dans nos modèles NIKROM sont les suivantes:

• Fonction Cycle normal / Cycle court.

Une commande permet de choisir entre les deux types de lavage : un normal et un autre court ou économique que l'usager utilisera en fonction de ses besoins (voir le sommaire des caractéristiques).

Ces fonctions pourront-être modifiées en partie par l'installateur.

• Fonction d'avertissement de faire la régénération.

Après un nombre de cycles de lavage déterminés (série de 70 cycles), la machine allumera une led (4) pour indiquer les besoins d'un procédé de régénération. En aucuns cas, cela ne bloque la machine pour des cycles futurs.

On désactive l'alarme en appuyant sur le bouton START pendant 5 secondes, tout en ayant la machine mise en ON et la porte fermée. Il est déconseillé de la désactiver si préalablement on n'a pas réalisé cette fonction de régénération de l'eau.

L'installateur peut désactiver cette fonction ou modifier le nombre de cycles d'avertissement en fonction des besoins de l'usager.

• Fonction termostop

Cette fonction empêche la machine de rincer en dessous de 85°C, ce qui garantit une bonne hygiène et un lavage optimal. Jusqu'à l'obtention de cette température dans le boiler, la machine prolongera si nécessaire le temps de lavage.

Il est incorporé de série dans les modèles triphasé, tandis que dans les modèles monophasé, il est incorporé seulement à la demande du client. (Non modèles "E").

Cette fonction pourra être désactivée par l'installateur.

• START à la fermeture des portes.

Toutes les machines ont l'option de démarrer le cycle dès la fermeture de la porte.

Cette option est prévue de série, seulement dans les machines de Coupole.

Cette fonction ne pourra être modifiée que depuis l'usine.

• Alarme (Led 3).

-Alarme due à l'ouverture de la porte (clignote 0,5 sec).

MANUEL UTILISATEUR LAVE-VAISSELLE CZ

PANNEAU DE COMMANDES ET DE FONCTIONS

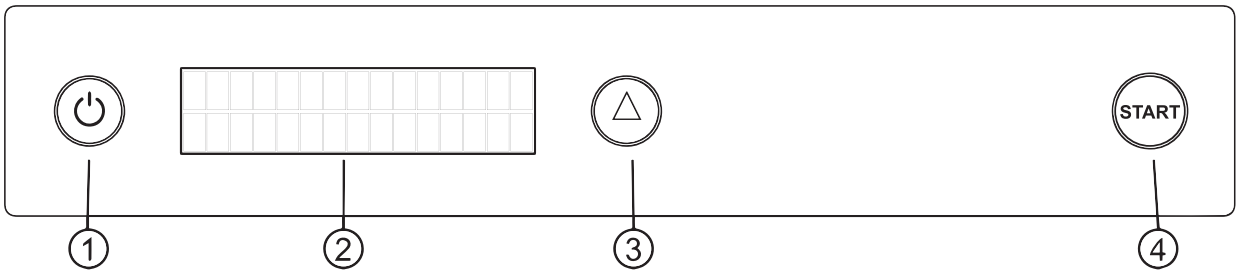

1.Bouton ON/OFF 2. Écran LCD 3. Bouton SÉLECTION (triangle) 4. Bouton START

MISE EN MARCHE DE LA MACHINE DEPUIS STAND-BY (l'écran LCD indique OFF)

- Appuyer sur le bouton ON/OFF pendant 2 secondes.
- La machine se met en marche et, en cas de premier lavage, la cuve commence à se remplir. L'écran LCD montre REMPLISSAGE CUVE sur la ligne supérieure, alternant avec TEMPÉRATURES de lavage (l) et de rinçage (a). Le Led du bouton START reste illuminé en vert clair. la ligne inférieure de l'écran LCD montre le programme de lavage choisi : EXPRESS, RAPIDE, NORMAL OU INTENSIF.
- Une fois la cuve pleine, le message REMPLISSAGE CUVE disparaît de l'écran LCD et les températures de travail restent fixes sur la ligne supérieure. La machine continue le processus de chauffage de la cuve et du ballon.
- Une fois atteintes les températures de travail (de la cuve et du ballon), le Led du bouton START passe de vert clair à vert foncé, indiquant ainsi que la machine est prête pour le cycle de lavage.

Sélection de programme de lavage

- Le bouton SÉLECTION (triangle) permet de choisir l'un des quatre programmes de lavage existants : EXPRESS, RAPIDE, NORMAL ou INTENSIF. Le nom du programme choisi apparaît sur la ligne inférieure de l'écran LCD avec le temps de lavage programmé pour ce cycle.

Cycle de lavage

- Appuyer sur le bouton START. La machine commence le cycle de lavage et le Led du bouton START devient bleu. Une barre de temps apparaît sur la ligne supérieure de l'écran LCD, elle diminue au fur et à mesure de l'avancement du cycle. La partie inférieure indique toujours le programme de lavage choisi.

Interruption du lavage

- Si pendant le lavage on ouvre la porte de la machine en interrompant le cycle, le Led du bouton START (bleu) devient intermittent. Pendant 10 secondes on pourra refermer la porte et le cycle continuera normalement. Si après 10 secondes le cycle n'a pas repris, la ligne supérieure de la plaque LCD indiquera le message PORTE OUVERTE, le bouton START reste intermittent mais devient vert, indiquant que le cycle a terminé et, en fermant la porte, on devra recommencer un nouveau cycle.

Mode economy

- Si après 20 minutes on n'a pas lancé de lavage, la machine passe au mode ECONOMY, et l'indique sur l'écran LCD. Le Led du bouton START reste vert foncé (machine préparée) jusqu'à nouvel avis. En mode ECONOMY la machine reprogramme ses températures de travail à la baisse pour passer en économie énergétique pendant qu'elle ne lave pas. En appuyant à nouveau sur le bouton START la machine se réactive, le Led du bouton START devient vert clair parce qu'il a besoin de récupérer la température programmée. L'utilisateur doit décider s'il attend la température programmée (Led START à nouveau vert foncé) ou si le lavage commence.

Éteindre la machine

- À la fin de la journée de travail, on peut éteindre la machine en appuyant sur le bouton ON/OFF pendant 2 secondes. L'écran LCD indique le message ENLEVER DÉBORDEMENT et le message OFF intermittent. Comme l'indique le message, il faut retirer le bouchon de débordement pour vider la cuve de la machine. Après 20 secondes ou en appuyant sur le bouton SÉLECTION, on fait disparaître le message ENLEVER DÉBORDEMENT et la machine passe au mode OFF.

Alarmes et avertissements

- ALARM SONDE CUVE: sonde cuve interrompue ou contact défectueux. Led rouge.
- ALARM SONDE BOIL: sonde ballon interrompue ou contact défectueux. Led rouge.
- TEMPS REMPLISSAGE CUVE : le temps normal de remplissage d'eau de la cuve a été dépassé. Led rouge. Appuyer sur START en rouge pour enlever cette alarme, le Led devient vert.
- PORTE OUVERTE: avertissement porte ouverte.

FONCTIONNEMENT DE L'ADOUCISSEUR INCORPORÉ (Modeles D)

TRES IMPORTANT: Les modèles avec adoucisseur incorporé ne pourront fonctionner qu'avec une pression de réseau minimale de 3.5 Bar. Seulement dans les modèles CZ, MP y LU. Jamais dans les modèles E.

Lorsque la machine est équipée de ce dispositif, pour activer ces fonctions, on appuiera sur la commande START (2) pendant 10 secondes, en maintenant la porte fermée et en ayant retiré le bouchon du trop-plein.
Démarre alors un processus automatique de nettoyage dont la durée sera approximativement de 22 minutes.
Pendant ce processus, le Led 3 clignotera chaque seconde.
Ce processus ne peut pas s'arrêter et pendant son exécution, on ne pourra pas réaliser les cycles de lavage habituels.
Le lave-vaisselle possède un réservoir spécifique pour le sel, l'usager devra vérifier avant chaque opération la présence de sel pour réaliser le nettoyage de façon adéquate.
Puisque le contact du sel avec l'acier n'est pas conseillé, la machine est dotée d'un entonnoir pour le remplissage de celui ci, de façon à qu'il ne tombe pas au fond du réservoir (cela produit une oxydation).
Pour aider au contrôle d'un nettoyage correct, selon nos explications antérieures, nos machines incorporent un Led orange (4), qui prévient l'usager, en restant allumé quand il atteint le nombre de cycles prédéterminés, en attente d'une décalcification correspondante.L'installateur devra programmer ce signal lumineux de régénération (en série il s'allume après 70 cycles) en fonction de la dureté de l'eau et du tableau qui est fourni à la fin de ce manuel.
Ce Led se désactivera automatiquement quand l'usager démarra le procédé d'auto nettoyage.

FONCTIONNEMENT POMPE D'EVACUATION AUTOMATIQUE (Modèles K)

Seulement dans les modèles CZ, MP y LU. Jamais dans les modèles E.

a). POMPE D'EVACUATION AUTOMATIQUE

- Demonter le condensauter et le tube d'evacuation.
- Monter le manchon sur le corps de la pompe et sur la pompe d'evacuation.
- Monter la pompe et enlever le tuyau d'evacuation par l'arrière.

* la pompe sera inclinée vers l'interieur de la machine.

- Poser le câblage: 1 neutre (bleu) sur la pompe + 1 neutre (bleu) sur l'electrovanne + 1 (noir) court sur la pompe + 1 (noir) long sur FA1 de la plaque
- Changer le déversoir par celui.

b). EMPLOI:

Face à une éventuelle vidange de l'eau du réservoir en hauteur, par manque de vidange à ras du sol, il est possible de commander la machine avec une pompe de vidange automatique incorporée, voir commander un kit qui pourrait être monté par l'installateur.
Quand il sera installé dans la machine, cette pompe s'activera en appuyant pendant 3 secondes sur le bouton START (numéro 2), en maintenant la porte ouverte et en ayant retiré le bouchon du trop-plein.
Débutera alors la vidange automatique du réservoir grâce à la pompe pendant 2 minutes et 20 secondes.
Si vous souhaitez arrêter ce processus avant la fin, il suffira d'appuyer de nouveau sur START(2) ou bien de passer à la position OFF (1).
Pendant ce processus de vidange du réservoir, s'allumera le Led 3.

MAINTENANCE

****Il est recommandé de nettoyer quotidiennement le filtre de la cuve.****

Comme tout produit mécanique, le lave-vaisselle a besoin d'une maintenance quotidienne et périodique.
• Le réservoir doit être vidé périodiquement en fonction du nombre de cycles et de la saleté de la vaisselle, mais au moins deux fois par jour, de façon à ce que l'eau de lavage se renouvelle complètement. Pour réaliser la vidange, il suffira simplement d'enlever le tuyau trop plein du centre du filtre.
• Il est strictement interdit d'enlever le filtre de sécurité pour réaliser la vidange du réservoir, car dans ce cas cela produirait l'entrée de résidus solides (nourriture, ustensiles, verres, papiers …) à l'intérieur de la pompe. Ce qui provoquerait immédiatement une panne. Donc, ce filtre ne devra être enlevé uniquement que pour le nettoyage du réservoir et du filtre lui même quand le réservoir est déjà vide et les éventuels restes solides ayant été retirés.
• De plus, périodiquement, en fonction de l'utilisation, on devra enlever les bras de lavage/rinçage pour vérifier qu'ils ne sont pas bouchés (les formes spéciales intérieure convexe de nos diffuseurs permettront d'éviter d'éventuelles obstructions des trous de sortie). Une fois vérifié, on le montera à nouveau, tout en respectant sa position originale et surtout en vérifiant la nouvelle installation des joints de sécurité.
• Pour le lavage du châssis de la machine (aussi bien interne qu'externe), il ne faudra pas utiliser de l'eau à pression, des produits abrasifs ou corrosifs, tel que l'eau de javel, ni des ustensiles tel que grattoirs ou éponges métalliques qui pourraient endommager l'acier.
La machine n'est pas protégée contre les jets à pression. Il n'est donc pas recommandable de les utiliser pour la nettoyer.
• Il est conseillé de laisser chaque nuit, la machine vide et ouverte, de façon à ce qu'elle soit aérée, cela permettra l'oxygénation de l'acier, évitant le phénomène de corrosion ou « pitting » du à la concentration de sel ou à l'usage de produits abrasifs non permis.
• Il est indispensable, comme nous avons indiqué dans le chapitre « Dureté de l'eau », pour des zones avec une eau d'une dureté supérieure à 10° français, d'avoir un adoucisseur installé avec la machine et effectuer une régénération périodique.
• Une maintenance périodique devra être effectuée par un technicien qualifié qui devra vérifier le fonctionnement correct de tous les composants en général, et l'état de tous les joints.
• Si le câble d'alimentation est endommagé, il doit être remplacé par le fabriquant, son service post-vente ou une personne qualifiée similaire, afin d'éviter tout danger.

SECURITÉ ET CONTROLE DE QUALITÉ

Chaque machine de cette série a été testée en fonctionnement, en vérifiant l'étanchéité du réservoir, les mouvements corrects giratoires des bras et chacune des fonctions des composants.
De plus, sur un banc d'essais homologué, nous réalisons ces tests de sécurité électrique:

- Efficacité à la terre
- Premier allumage
- Résistance d'isolement
- Rigidité diélectrique
- Courant de dispersion à terre
- Courant d'absorption

Le banc d'essais émet le correspondant recommandé qui est assigné à chaque machine, avec son numéro de fabrication.

EQUIPEMENT

Les machines seront équipés de paniers pour laver et/ou d autres accessoires de série ou en option selon les modèles (voir détails pour chaque modèle dans le tableau des caractéristiques à la page 1). Tous les modèles incorporent un tuyau du vidange de 1,5 m, un tube de chargement d eau de 3/4" de 1. 5 m, cordon d alimentation sans fiche et tube de chargement pour rinçage avec filrte. Tous les modèles disposent le présent manual du mode d emploi.

Modèles à capote MP6, MP9, CZ6 CZ9: Il faut prendre garde contre le risque d'être écrasé par la présence de pièces mobiles externes.

Durant le lavage, le bruit maximum fait par la machine se produit quand la pompe de lavage est en fonctionnement, et il ne dépasse jamais les 75 dB.

EN CAS DE PROBLÈME

A continuation, nous vous signalons les différentes pannes possibles ainsi que leurs causes et les solutions à y apporter.

La machine ne se remplie pas d'eau

- Soupape électronique bouchée ou défectueuse : nettoyer ou remplacer le filtre.
- L'appareil qui régule le niveau d'eau est défectueux : le remplacer.

Le lavage n'est pas optimale (pas assez propre)

- L'eau est très sale : vider le réservoir, nettoyer le filtre et procéder à un nouveau lavage
- Manque d'eau du au filtre sale : enlever le filtre, le nettoyer sous l'eau et le remettre
- Manque d'eau du à l'obstruction des orifices pour le lavage et le rinçage : retirer les bouchons, les nettoyer sous l'eau et les remettre
- Lavage insuffisant : vérifier que le cycle de lavage choisi est en accord avec la saleté à nettoyer
- Température de lavage inadaptée : vérifier la régulation du thermostat du réservoir et le fonctionnement de la résistance du réservoir
- Graisse ou amidon non éliminés : vérifier que la concentration du détergent utilisé est suffisante ou bien qu'il soit en relation avec le type de saleté et l'eau
- Le bras ne tourne pas : démonter le bras et vérifier sa mise en place

Présence de mousse

- Utilisation d'un détergent mousseux
- Excès de produit de rinçage : réduire la quantité
- Température dans le réservoir pas assez élevée : faire vérifier le thermostat et la résistance du réservoir

La vaisselle reste mouillée

- Manque de produit de rinçage : vérifier que le réservoir n'est pas vide, si c'est le cas, augmenter la dose avec la visse de régulation ou remplacer le doseur défectueux
- Manque de température de rinçage : vérifier la régulation du thermostat du boiler et le fonctionnement de la résistance du boiler. Dans les machines équipées du termostop, on constatera que les cycles se prolongent.
- Eau très dure : manque d'adoucisseur ou le système de nettoyage est inadapté ou défectueux ne permettant pas que le rinçage se fasse correctement.

Les verres restent gras ou avec des traces

- Excès de produit de rinçage : régler la dose avec la visse de contrôle correspondante

Les verres restent blancs

- Eau très dure : manque d'adoucisseur ou le système de nettoyage est inadapté ou défectueux

Les verres restent tâchés de gouttes sèches

- Eau très dure : manque d'adoucisseur ou le système de nettoyage est inadapté ou défectueux
- Manque de produit de rinçage : vérifier que le réservoir n'est pas vide, si c'est le cas, augmenter la dose avec la visse de régulation ou remplacer le doseur défectueux

La machine s'arrête pendant le lavage

- L'appareil qui régule le niveau d'eau est défectueux : le remplacer
- Bouchon du trop plein mal placé : revoir sa position

La machine ne respecte pas le cycle de lavage

- Le termostop est en route en rallongeant le temps de lavage jusqu'à obtenir la bonne température pour le rinçage
- La plaquette est défectueuse

GRUNDREGELN

• Der Zugang zu den elektrischen und hydraulischen Installationen darf nur durch autorisiertes Fachpersonal erfolgen.
• Dieses Gerät ist nicht für Personen (inkl. Kinder) vorgesehen, deren körperliche, sensorische oder geistige Fähigkeiten gemindert sind, oder die keine Erfahrung oder Kenntnisse besitzen. Es sei denn, sie werden von einem Zuständigen für ihre Sicherheit überwacht oder sie haben Anweisungen über den Gebrauch dieses Geräts erhalten. Kinder müssen unter Aufsicht sein, um sicher zu stellen, dass sie nicht mit dem Gerät spielen.
• Nicht auf die Maschine steigen oder Gegenstände darauf ablegen. Die Maschine ist so entworfen, dass sie nur das Gewicht des Korbes mit dem zu spülenden Geschirr tragen kann.
• Die Umwelttemperatur für den Betrieb sollte mindestens 10° C betragen.
• Die Auflagefüße der Maschine müssen korrekt eingestellt werden, sodass sämtliche Arbeitssysteme nivelliert sind und das Gehäuse nicht auf dem Versorgungskabel oder den Be- und Entladeschläuchen aufliegt.
• Die Spülmaschine ist ausschließlich zum Spülen von Tellern, Gläsern und Töpfen vom Standardtyp, wie sie im Bereich der Ernährung benutzt werden, entworfen. Es dürfen keine anderen, als die angegebenen Objekte oder höchst Zerbrechliches gespült werden.
• Die zu spülenden Behälter müssen zuvor entleert werden, sodass in die Maschine keine festen Essensreste gelangen, welche deren Teile beeinträchtigen oder beschädigen könnten.
• Vor dem Zugriff auf das Innere der Maschine, schalten Sie das Gerät immer ab.
• Es ist verboten, die Hände in die Maschine einzuführen und/oder die Teile im Hintergrund der Trommel zu berühren, während die Maschine eingeschaltet ist.
• Der Geschirrspüler ist mit einem Sicherheitssystem ausgestattet, das im Falle eines versehentlichen Öffnens der Tür unverzüglich den Betrieb unterbricht und den Austritt von Wasser verhindert.
• Es wird empfohlen, nach dem Gebrauch die Maschine über den Hauptschalter an der Wand vom elektrischen Netz abzutrennen.
• Der Nutzer darf außer den spezifizierten Reinigungsarbeiten keine weiteren Wartungsoperationen an der Maschine vornehmen.
• Der technische Beistand und die Wartung dürfen nur von autorisiertem Fachpersonal vorgenommen werden.
• Achtung!: Eine Reinigung des Inneren der Maschine darf erst 10 Minuten nach deren Ausschalten vorgenommen werden.

ANMERKUNG: Der Hersteller haftet nicht bei Unfällen, die durch Personen oder Gegenstände aufgrund einer Nichtbefolgung dieser Hinweise verursacht worden sind.

ABNAHME DES GESCHIRRSPÜLERS

Die Maschine auspacken und überprüfen, ob sie während des Transports Schäden erlitten hat. Falls dies der Fall ist, unverzüglich den Vertreiber benachrichtigen. Die Maschine nicht installieren, wenn offensichtlich deren Integrität oder Sicherheit beeinträchtigt ist.

Die Verpackung besteht aus den folgenden Elementen:
eine Holzpalette
ein Behälter aus mehrschichtigem Karton
Polystyrol expandiert (PS)
Bänder aus Polypropylen (PP)

Sowohl das vorliegende Produkt und seine Teile als auch seine Verpackung dürfen nicht in den städtischen Müll gegeben werden, sondern müssen getrennt entsorgt werden.
Eine korrekte Entsorgung des Produktes trägt zum Schutz der Umwelt bei.
Weitere Informationen über die Wiederverwertung erhalten Sie bei den zuständigen örtlichen Behörden und bei der Abfall-Beseitigungsstelle.
Im Moment der Entsorgung des Produktes muss der Nutzer die speziellen Einsammelsysteme für elektrische und elektronische Geräte berücksichtigen. Kabel abschneiden, um die Geräte unbrauchbar zu machen.
Der Hersteller garantiert das Nichtvorhandensein von gefährlichen Substanzen bei den eingesetzten Materialien, in Übereinstimmung mit der Richtlinie 200/95/UE.
Sämtliche Metallteile sind wiederverwertbar, da sie in Edelstahl ausgeführt worden sind.

INSTALLATION

Technische Hinweise des Herstellers.

Das Schild mit den an technischen Angaben auf der rechten Seite der Maschine zeigt die adäquaten Parameter für die Installation an. Ein weiteres identisches Schild befindet sich im Inneren der Maschine und ist zugänglich, nachdem das untere Frontpaneel abgenommen worden ist.

Der Installateur muss diese Daten beachten und überprüfen, ob die verschiedenen Installationen des Lokals für einen Anschluss dieses Geräts geeignet sind, sowohl was die Sicherheit betrifft, als auch das gute Funktionieren.

Elektrische Installation

Bei der elektrischen Installation muss **überprüft werden**, ob die Spannung des Versorgungsnetzes mit der auf dem Schild angegebenen Spannung übereinstimmt. Es muss ein elektromagnetischer omnipolarer Unterbrecher vorhanden sein, ausgelegt gemäß der minimalen Absorption, wie auf dem Schild spezifiziert. Gemäß den geltenden Vorschriften muss der Installateur die **Isolierung der Maschine an ein Erdungssystem vorsehen und anpassen.**

ÜBERPRÜFEN SIE DIE INSTALLATION AUF EINE EFFIZIENTE ERDUNG.
DIE MASCHINE VERFÜGT ÜBER EINE ELEKTRONISCHE SICHERHEITSVORRICHTUNG, DIE ELEKTRISCHE SCHLÄGE VERMEIDET UND DIE ELEKTRONISCHE PLATTE SCHÜTZT. IST DIE ERDUNG NICHT VORHANDEN ODER NICHT FUNKTIONSTÜCHTIG, ABSORBIERT DIESE VORRICHTUNG DEN STROM UND ÜBERNIMMT DIE FUNKTION DER ERDUNG. IN DIESEN FÄLLEN UND INSBESONDERE BEI WEICHEM WASSER, KANN FOLGENDE PROBLEMATIK AUFTRETEN: PERFORIERUNG DES TANKS DURCH ELEKTROLYSE.
DIESES PROBLEM KANN NICHT DURCH MÄNGEL DER STAHLQUALITÄT ODER AUF EINE FEHLFUNKTION DER MASCHINE ZURÜCKGEFÜHRT WERDEN.

Auf der Rückseite der Maschine ist eine Buchse, die für den Gleichspannungsanschluss dient, mit diesem Symbol gekennzeichnet. Auf dem Typenschild sind die Höchstleistung in Watt (W) und die Stromstärke in Ampere (A) für die Bemessung der Leitung, des Kabels und der Schalter angegeben.

Wassereingang

Die Eingangstemperatur des Wassers darf maximal 60º C betragen, um Schäden an Komponenten zu vermeiden.

Der Druck im lokalen Netz muss auf einen Wert zwischen 2 und 4 bar (200-400 kPa) eingerichtet werden. Sowohl bei einem höheren als auch einem geringeren Druck spült die Maschine nicht korrekt; außerdem wird die Funktionsfähigkeit einiger Komponenten, besonders des Glanzmittel-Dosierers, beschädigt oder behindert. Daher muss bei extremen Drucksituationen der Installateur eine Pumpe zum Erhöhen des Drucks bei Unterdruck oder einen Druckregler bei Überdruck installieren.

Die Maschine ist mit einem Schlauch für die Wasserversorgung 3/4” ausgerüstet.

Wasserhärte

Die Maschine muss mit einem Wasser arbeiten, dessen Härte in französischen Härtegraden gleich oder leicht unter 10 beträgt. Auf diese Weise wird das Geschirr optimal gespült, die Lebensdauer der Maschine verlängert und Verstopfungen und folgend Reparaturen werden vermieden. Der Kalk ist der ärgste Feind der Maschine. In Regionen mit hartem oder mittelhartem Wasser muss der Installateur ein Entkalkungssystem vorsehen, falls ein solches für den allgemeinen Gebrauch nicht vorhanden ist.

Vorsicht bei der Einstellung des Entkalkers, denn eine exzessive Entkalkung lässt das Wasser sauer werden, was mittelfristig den Stahl und andere Komponenten angreift. Es wird daher eine regelmäßige Überprüfung des Härtegrades empfohlen.

Arbeitstemperaturen

Die Maschine muss mit bestimmten Wassertemperaturen während des Spül und Nachspülgangs arbeiten. Das Spülwasser (Tank) hat eine Temperatur von 55º C, wohingegen das Wasser zum Nachspülen (Boiler) etwa 85-90º C haben soll. Diese Temperatur wird im Werk eingestellt. Es ist daher nicht ratsam, sie zu manipulieren. Bei Abweichung oder Ersatz kann die Temperatur über die metrischen Schrauben eingestellt werden.

Dosiervorrichtungen

- Dosierer für Glanzmittel.
  Serienmäßig eingebaut. Funktioniert entweder über den Wasserdruck aus dem Netz (daher ist es wichtig, dass er adäquat ist; zwischen 2 und 4 bar; 200-400 kPa) oder durch die Installation einer Druckpumpe (abgestimmt auf das jeweilige Gerät).
  Der Versorgungsschlauch für das Glanzmittel muss ordnungsgemäß mit Filter und Gegengewicht im unteren Teil des Behälters angebracht sein.
  Der Dosierer muss für eine Menge zwischen 0,30-0,60 gr. pro Zyklus eingestellt sein (über den Versorgungsschlauch von 2 bis 5 cm); ausschlaggebend in jedem Falle sind aber die Härte des Wassers und die Angaben des Herstellers des chemischen Produktes.
  Die Einstellung erfolgt über die frontale Schraube, die nach rechts schließt und nach links öffnet.
- Dosierer Spülmittel.
  Optional. Die Maschine ist mit einer Öffnung 12 mm im hinteren Teil versehen, die mit einem hermetischen Stopfen verschlossen ist. Der Installateur kann diese Öffnung für die Zuführung des Spülmittels in den Tank nutzen.
  Ebenfalls eingebaut ist die Verkabelung zum Betrieb dieser Vorrichtung; es muss nur noch der entsprechende Anschluss hergestellt werden (Kabelgruppe 13, N7 und Erdung).

Gebrauch von Spülmittel und Glanzmittel
Ein adäquater Gebrauch von Spül- und Glanzmitteln ist für den Erhalt eines korrekten Spülgangs unbedingt notwendig. Es darf nicht irgendein Spülmittel benutzt werden, vor allem kein schäumendes, sondern spezielle Produkte für Geschirrspüler. Die Dosis wird vom Hersteller auf Grundlage verschiedener Betrachtungen empfohlen, wobei besonders die Wasserhärte eine Rolle spielt. Es ist zu berücksichtigen, dass 2 cm des Dosierungsschlauchs etwa 0,30 gr. oder 0,25 cm^3 entsprechen.

FUNKTIONSWEISE ALLGEMEIN (E-Modelle)

Inbetriebnahme
Prüfen, ob der Hahn der Wasserversorgung geöffnet und die Maschine an die Stromversorgung und an den Abfluss angeschlossen ist.
Prüfen, ob der Filter und die Rohrleitung des Überlaufdeckels richtig am Behälter angeordnet sind. Tür schließen und ON-Knopf drücken (1). Die Maschine beginnt mit der automatischen Behälterfüllung. Sobald der Füllstand erreicht ist, beginnt der Aufheizvorgang des Wassers.
Nach 15' bis 30', je nach Modell und Wassertemperatur, kann die Maschine ihre Tätigkeit beginnen. Mit Knopfdruck auf START (2) beginnt der Waschvorgang.

Schaltertafel und Symbole

Schalter
Folgende Schalter gehören zu dieser Serie:
1. ON/OFF - Schalter: Schaltet die Spannungsversorgung der Maschine ein / aus.
2. START - Knopf: Startet den Waschvorgang.

Led
Bei dieser Serie ist nur eine Led mit drei Funktionen vorhanden:
1. ON/OFF: Das ständige Leuchten zeigt an, dass die Maschine Spannung führt.
2. START: Ein 0,5" Blinken zeigt an, dass die Maschine den Waschvorgang ausführt.

Grundlegende Funktionen
- Thermostop-Funktion Mod. (III).

- Alarme Thermostop
Aufgrund fehlender Wasseraufheizung. Die Maschine wäscht maximal 8 Minuten weiter. Nach dieser Wartezeit schaltet sie auf Spülen und Ende des Waschvorgangs. Am Ende des Waschvorgangs blinkt die LED zur Anzeige dieser Störung schnell (0,2"). Sie muss ausgeschaltet und wieder eingeschaltet werden, um mit weiteren Vorgängen fortfahren zu können.

- START beim Schließen der Tür.

Die Zentrale bietet bei allen Maschinen die Möglichkeit, den Ablauf beim Schließen der Tür zu beginnen. Diese Option ist serienmäßig nur in den Kuppelmodellen enthalten.

FUNKTIONSWEISE ALLGEMEIN (MP/LU Modelle)

Inbetriebnahme

Stellen Sie fest, dass der Wasserhahn geöffnet ist und die Maschine an das elektrische Versorgungsnetz und an das Abwasser angeschlossen ist.
Überprüfen Sie, ob der Filter und das Überlaufstopfen korrekt im Tank angebracht sind. Schließen Sie die Tür und drücken den Knopf ON (1). Die Maschine beginnt automatisch, den Tank zu füllen, und nach Erreichen des Niveaus beginnt die Erwärmung des Wassers.
Nach Ablauf einer Zeitspanne zwischen 15 und 30', je nach Modell und Wassertemperatur, kann die Maschine mit ihrer Arbeit beginnen.
Mit dem Knopf START (2) beginnt der Spülzyklus.

Steuerpaneel und Symbole

Steuerungen

Die integrierten Steuerungen sind:
1. Schalter ON/OFF: Die Spannungszufuhr an der Maschine wird ein- / ausgeschaltet.
2. Druckknopf START: Beginnt den Spülzyklus.
3. Schalter TIME: Einstellung der Spülzeit, normaler Zyklus / kurzer Zyklus.

Leds

Die in dieser Serie integrierten Leds sind:
1. Led ON/OFF: Zeigt an (eingeschaltet), ob die Maschine Spannung hat.
2a. Led Waschzyklus: Zeigt an (stetig leuchtend), dass sich die Maschine im Waschgang befindet.
2b. Led Hinweis Regeneration: Zeigt an (blinkend), wenn die Maschine eine Regenerations- oder Reinigungsprozess benötigt.
3. Led Zyklus normal/kurzer Zyklus: Zeigt an (eingeschaltet), ob wir uns im kurzen oder ökonomischen Zyklus befinden. Dieses Led zeigt auch die verschiedenen Alarme an, die weiter unten beschrieben werden.

4. Temperaturanzeiger Druckbehälter °c

Grundfunktionen

Die Grundfunktionen, die unsere Linie NIKROM beinhaltet, sind die folgenden:

• Funktion normaler Zyklus / kurzer Zyklus. (Nicht in Modellen "E")
Ein Schalter ermöglicht die Wahl zwischen zwei unterschiedlichen Spülzyklen, einem normalen und einem ökonomischen oder kurzen, die der Nutzer nach seinen Bedürftnissen einstellt (Siehe Zeiten in der Tabelle der Charakteristiken).
Diese Funktion kann teilweise vom Installateur abgeändert werden.

• Funktion Hinweis Regeneration.
Nach einer bestimmten Anzahl von Spülzyklen (serienmäßig) leuchtet an der Maschine ein Led (4) als Hinweis darauf auf, dass die Maschine einen Regenerationsprozess benötigt. In keinem Falle wird die Maschine für weitere Zyklen blockiert.
Der Alarm kann durch Drücken des Knopfes START während 5 Sekunden deaktiviert werden, wenn die Maschine in ON und die Tür geschlossen ist. Es ist nicht ratsam, ihn zu deaktivieren ohne zuvor die vorgeschriebene Regenerationsfunktion durchgeführt zu haben.
Der Installateur kann diese Funktion deaktivieren oder die Anzahl der Zyklen in Abhängigkeit von den Bedürfnissen des Nutzers ändern.

• Funktion Thermostop.
Die Funktion Thermostop verhindert, dass die Maschine mit weniger als 85º C nachspült, da dies eine Garantie für Hygiene und gutes Spülen darstellt. Bis diese Temperatur im Boiler erreicht worden ist, verlängert die Maschine, wenn nötig, die Spülzeit.
Alle 3-Phasigen Modelle haben diese Funktion serienmäßig, wohingegen die Modelle 1500, 2000, 360, 500 nur auf Kundenwunsch damit ausgestattet werden. (Ausgenommen Modelle "E")
Diese Funktion kann vom Installateur deaktiviert werden.

• START beim Schließen der Tür.
Die Zentrale ermöglicht jeder Maschine die Option, mit dem Schließen der Tür den Waschgang zu starten.
Diese Option ist serienmäßig nur in den Haubenmaschinen programmiert.
Diese Funktion kann nur im Werk geändert werden.

• Alarme Led 3)
- Alarm bei geöffneter Tür (flackert 0,5 Sekunden).

ANWENDERHANDBUCH GESCHIRRSPÜLMASCHINE CZ

BEDIENBLENDE UND FUNKTIONEN

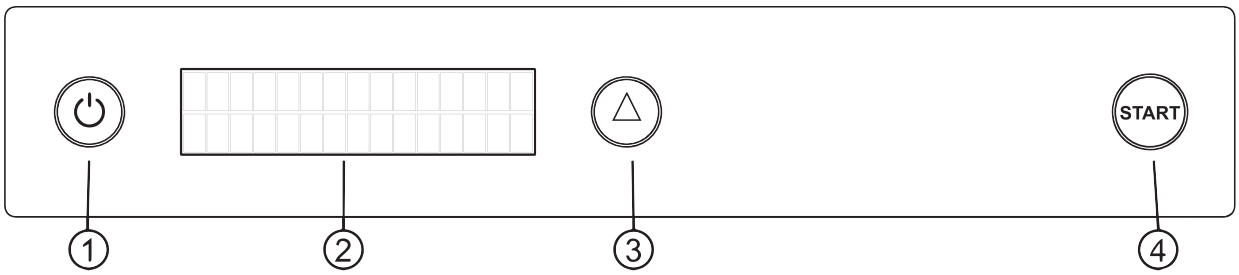

1. ON/OFF Knopf 2. LCD Display 3. AUSWAHL-Knopf (Dreieck) 4. START-Knopf

MASCHINE IN STAND-BY (LCD-Display zeigt OFF an) EINSCHALTEN

- ON/OFF Knopf 2 Sekunden lang drücken.
- Die Geschirrspülmaschine schaltet sich ein. Beim ersten Spülgang wird der Spülraum gefüllt. Auf dem LCD-Display wird in der oberen Zeile SPÜLRAUM WIRD GEFÜLLT abwechselnd mit den Abwasch-(L)- und Abspül-(A)-TEMPERATUREN angezeigt. Die START-Knopf-LED leuchtet hellgrün. In der unteren Zeile des LCD-Displays erscheint das gewählt Spülprogramm: EXPRESS, SCHNELL, NORMAL ODER INTENSIV.
- Sobald der Spülraum vollgelaufen ist, wird die SPÜLRAUM WIRD GEFÜLLT Anzeige vom LCD-Display ausgeblendet und die Betriebstemperaturen werden in der unteren Zeile durchgehend angezeigt. Die Maschine setzt den Aufheizprozess des Spülraums und des Druckbehälters fort.
- Sobald die Betriebstemperaturen (im Spülraum wie auch im Druckbehälter) erreicht sind, wechselt die START-Knopf-LED von hellgrün auf dunkelgrün. Damit wird angezeigt, dass die Maschine für den Abwaschzyklus betriebsbereit ist.

SPÜLPROGRAMMWAHL

- Mit dem AUSWAHL-Knopf (Dreieck) kann man eins der vier verfügbaren Spülprogramme auswählen: EXPRESS, SCHNELL, NORMAL ODER INTENSIV. Die Bezeichnung des gewählten Programms erscheint in der unteren Zeile des LCD-Displays neben der für diesen Zyklus programmierten Spüldauer.

SPÜLZYKLUS

- START–Knopf drücken. Die Maschine startet den Spülzyklus und die START-Knopf-LED wechselt auf blau. In der oberen Zeile des LCD-Displays erscheint eine Zeitleiste, die mit fortschreitendem Zyklus immer kürzer wird. Unten wird weiterhin das gewählte Spülprogramm angezeigt.

UNTERBRECHUNG DES SPÜLGANGS

- Wird die Maschinentür während des Spülens geöffnet, um den Zyklus zu unterbrechen, beginnt die START-Knopf-LED (blau) zu blinken. Wird die Tür innerhalb von 10 Sekunden wieder geschlossen, wird der Zyklus normal fortgesetzt. Wird der Zyklus nach 10 Sekunden nicht fortgesetzt, erscheint in der oberen Zeile des LCD-Displays die Anzeige TÜR OFFEN, der START-Knopf blinkt weiter, wechselt aber auf grün, um anzuzeigen, dass der Zyklus beendet ist. Beim Schließen der Tür muss ein neuer Zyklus gestartet werden.

ECONOMY-MODUS

- Nach 20 Minuten ohne Spülgänge schaltet die Maschine auf ECONOMY und zeigt diesen Modus auf dem LCD-Display an. Die START-Knopf-LED bleibt bis auf Weiteres weiter dunkelgrün (Maschine betriebsbereit). Im ECONOMY-Modus schaltet die Maschine die Betriebstemperaturen niedriger, um Energie einzusparen, solange nicht gespült wird. Wird der START-Knopf wieder gedrückt, wird die Maschine wieder aktiviert, die Start-Knopf-LED wechselt auf hellgrün, da die Maschine wieder die programmierte Temperatur erreichen muss. Der Anwender muss entscheiden, ob er auf die programmierte Temperatur (START-LED wieder dunkelgrün) warten oder das Abwaschen schon beginnen möchte.

MASCHINE AUSSCHALTEN

- Nachdem der Arbeitstag beendet ist, kann die Maschine durch ein 2 Sekunden langes Drücken ausgeschaltet werden. Auf dem LCD-Display erscheint abwechselnd die Anzeige „ÜBERLAUF ENTFERNEN“ mit der Anzeige OFF. Wie die Anzeige vorgibt, muss der Überlaufdeckel entfernt werden, um den Spülraum der Maschine zu entleeren. Nach 20 Sekunden oder bei Knopfdruck auf AUSWAHL verschwindet die Anzeige „ÜBERLAUF ENTFERNEN“ und die Maschine schaltet in den OFF-Modus.

ALARME UND HINWEISE.

- ALARM SPÜLRAUMSONDE: Spülraumsonde unterbrochen oder Kontakt beschädigt. Rote LED.
- ALARM BOILSONDE: Druckbehältersonde unterbrochen oder Kontakt beschädigt. Rote LED.
- FÜLLDAUER SPÜLRAUM: Die normale Dauer für die Wasserfüllung des Spülraums wurde überschritten. Rote LED. Roten START-Knopf drücken, um den Alarm zu entfernen. Umschaltung auf grün.
- TÜR OFFEN: Hinweis, dass die Tür offen ist.

EINGEBAUTE FUNKTION ENTKALKER (Modelle D)

SEHR WICHTIG: Die Modelle mit eingebautem Entkalker können nur bei einem Wasserdruck von mindestens 3,5 bar arbeiten. Nur bei CZ, MP und LU Modellen. Nie bei E Modellen.

Wenn die Maschine mit dieser Einrichtung ausgerüstet ist, muss zur Aktivierung dieser Funktion der Knopf START (2) für 10 Sekunden bei geschlossener Tür gedrückt werden.

Es beginnt ein automatischer Regenerationsprozess mit einer Dauer von etwa 22 Minuten. Während dieses Prozesses blinkt Led 3 jede Sekunde.

Dieser Prozess kann nicht unterbrochen werden, und während seiner Durchführung können auch nicht die gewöhnlichen Spülzyklen stattfinden.

Der Geschirrspüler besitzt ein spezielles Depot für Salz. Der Nutzer muss vor jeder Operation überprüfen, ob genügend Salz zur korrekten Durchführung der Regeneration vorhanden ist. Da der Kontakt des Salzes mit dem Stahl nicht ratsam ist, besitzt die Maschine einen Trichter für das Befüllen des Depots, sodass kein Salz auf den Boden des Tanks fallen kann (was zu Rostbildung führt).

Um die Kontrolle über die korrekte Regeneration, wie zuvor erklärt worden ist, zu erleichtern, haben unsere Maschinen ein orangefarbenes Led (4), das aufgeblinkt bleibt, wenn der Nutzer darauf hingewiesen werden soll, dass die Anzahl der zuvor bestimmten Zyklen erreicht ist, in Erwartung der entsprechenden Entkalkung. **Der Installateur muss diese Leuchtanzeige zur Regenerierung (leuchtet serienmäßig nach jeweils 70 Zyklen auf) abhängig von der Wasserhärte und gemäß der Tabelle am Ende des Manuals programmieren.**

Dieses Led wird automatisch deaktiviert, wenn der Nutzer den Regenerationsprozess startet.

FUNKTION AUTOMATISCHE ABWASSERPUMPE (Modelle K)

Nur bei CZ, MP und LU Modellen. Nie bei E Modellen.

a). **AUTOMATISCHE ABWASSERPUMPE**

- Demontage Kondensator und Abwasserrohr.
- Montage Rohrmuffe in Pumpengehäuse und in Abwasserpumpe.
- Montage der Pumpe und Herausziehen des Abwasserrohrs durch den hinteren Teil.

* Die Pumpe ist zum Innenraum de Maschine hin geneigt.

- Verlegen der Verkabelung: 1 neutreal (blau) an die Pumpe + 1 neutral (blau) an das Elektroventil + 1 (schwarz) kurz an die Pumpe + 1 (schwarz) lang an FA1 der Platte.
- Austausch Überlauf gegen den aus dem Kit.

b).**GEBRAUCH:**

Wenn der Tank von oben vom Wasser entleert werden soll, da kein Abfluss in Bodenhöhe vorhanden ist, ist es möglich, die Maschine mit einer automatischen eingebauten Abwasserpumpe auszustatten; es kann sogar ein entsprechendes Kit bestellt werden, das der Installateur montieren kann. Wenn dieses in der Maschine eingebaut ist, wird die Pumpe in Betrieb genommen, indem man für 3 Sekunden den Knopf START (2) gedrückt hält, dabei die Tür geöffnet ist und der Überlaufstopfen entfernt wurde. Es startet dann ein automatisches Entleeren des Kübels durch die Pumpe, was 2 Minuten und 20 Sekunden dauert. Wenn der Prozess vorher abgebrochen werden soll, genügt es, erneut den Knopf START (2) zu drücken oder in Position OFF (1) zu bringen.

Während dieses Prozesses des Abpumpens des Wassers aus dem Kübel wird ein Hinweis gegeben (Led 3).

WARTUNG

Wie jedes mechanische Produkt, benötigt auch der Geschirrspüler eine tägliche und regelmäßige Wartung.

• Der Tank muss regelmäßig entleer werden, abhängig von der Anzahl der Spülzyklen und dem Verschmutzungsgrad des Geschirrs; zumindest aber zwei Mal täglich, sollte das Spülwasser vollständig erneuert werden.

Das Entleeren erfolgt, indem man einfach den Überlaufstopfen aus der Mitte des Filters zieht.

• Es ist streng verboten, den Sicherheitsfilter zur Durchführung der Entleerung des Tank abzunehmen, denn in diesem Falle treten feste Überreste (Speisen, Utensilien, Glas, Papier usw.) in das Innere der Pumpe ein, was mit Sicherheit unverzüglichen zu Schaden führt. Daher darf dieser Filter nur zur Säuberung des Tanks und des Filters an sich entfernt werden, wenn der Tank bereits leer ist und mögliche feste Überreste entfernt worden sind.

• Ebenfalls in regelmäßiger Form, je nach Nutzung, sollten die Spül-/Nachspülarme abgenommen werden. Anschließend werden die Sprengler einzeln demontiert, um festzustellen, ob sie verstopft sind (wenn auch die spezielle konvexe Form im Inneren unserer Diffusoren dazu beiträgt, ständige Verstopfungen der Auslassöffnungen zu vermeiden). Nach der Überprüfung werden sie erneut montiert, wobei die ursprüngliche Position beibehalten wird, und vor allem wird sichergestellt, dass die entsprechenden Sicherheitsdichtungen angebracht worden sind.

• Zum Reinigen des Gehäuses der Maschine (sowohl innen als auch außen) darf kein Wasserdruck verwendet werden, keine scheuernden oder ätzenden Reinigungsmittel wie Chlorwasserstoffsäure oder Lauge oder Utensilien wie Metallschwämme, welche den Stahl beschädigen könnten. Die Maschine ist nicht gegen Hochdruckwasserstrahlen geschützt, sodass davon abgeraten wird, dieses System zur Reinigung des Gehäuses zu verwenden.

• Wir empfehlen, die Maschine nachts leer und offen stehen zu lassen, sodass sie auslüftet und Sauerstoff an den Stahl gelangt, um Korrosion oder Pitting zu vermeiden, eingetreten durch Konzentration von Salzen oder die Nutzung von scheuernden, nicht erlaubten Reinigungsmitteln.
• Wie bereits im Abschnitt "Wasserhärte" gesagt, ist es in Gegenden, in denen das Wasser härter ist als 10 französische Härtegrade, unerlässlich, die Maschine mit einem Entkalker auszurüsten und eine periodische Regeneration durchzuführen.
• Es muss eine regelmäßige Wartung der Maschine durch einen qualifizierten Techniker stattfinden, der das korrekte Funktionieren der Komponenten im Allgemeinen sowie den Zustand der Dichtungen überprüft.
• Sollte das Stromkabel beschädigt sein, muss es vom Hersteller, seinem Kundendienst oder qualifiziertem Personal ausgewechselt werden, um Gefahren zu vermeiden.

SICHERHEIT UND QUALITÄTSKONTROLLE

Jede Maschine aus dieser Serie ist auf ihre Funktionstüchtigkeit überprüft, die Dichte des Tanks, das korrekte Rotieren der Arme und das Funktionieren der wichtigsten Komponenten wurde sichergestellt. Außerdem wurden auf einem zugelassenen Prüfstand die folgenden Tests zur elektrischen Sicherheit durchgeführt:

• Wirksamkeit der Erdung • Resistenz der Isolierung • Streustrom Erdung
• Erstes Einschalten • Dielektrische Steifheit • Aufgenommene Leistung

Für jede Maschine wird ein Zertifikat des Prüfstands ausgestellt, auf dem die Herstellernummer der Maschine vermerkt wird.
MP6, MP9, CZ6, CZ9 Kuppelmodelle: Wir warnen vor Quetschgefahr aufgrund externer beweglicher Teile. Während des Spülgangs während des Betriebs der Spülpumpe erreicht die Maschine ihren höchsten Lärmpegel, wobei dieser bei keinem Modell 75dB überschreitet.

AUSSTATTUNG

Die Maschinen sind entsprechend der Modelle mit Waschkörben u. / o. weiteren serienmäßigen oder optionalen Zubehörteilen ausgestattet (siehe Tabelle der Eigenschaften auf Seite 1 für die Angaben von jedem Modell). Alle besitzen einen 1,5 m langen Abwasserschlauch, einen 1,5 m langen 3/4 Wasserzulaufschlauch, Stromanschlusskabel ohne Stecker und Zulaufschlauch für Klarspüler mit Filter. Alle werden mit dieser Anleitung geliefert.

MÖGLICHE ZWISCHENFÄLLE

Im Folgenden bieten wir eine Aufstellung der häufigsten Störsymptome sowie deren möglichen Ursachen und Lösungen.

Die Maschine nimmt kein Wasser auf
• Elektroventil verstopft oder defekt: Filter reinigen oder austauschen.
• Druckwächter defekt: austauschen.

Das Spülergebnis ist nicht optimal (keine ausreichende Säuberung)
• Sehr schmutziges Wasser: Kübel entleeren, Filter reinigen, einen weiteren Spülvorgang vornehmen.
• Fehlendes Wasser aufgrund verschmutzter Filter: Filter abnehmen, mit Wasser säubern und erneut aufsetzen.
• Fehlendes Wasser aufgrund verstopfter Spül- oder Nachspülsprenkler: Sprenkler abnehmen, mit Wasser reinigen und erneut anbringen.
• Unzureichendes Spülen: überprüfen, ob der gewählte Spülzyklus der Art der Verschmutzung entspricht.
• Spültemperatur falsch: Regulierung durch Thermostat am Kübel und Widerstand überprüfen.
• Nicht entfernte Fette oder Stärkemittel: überprüfen, ob die Konzentration des benutzten Spülmittels ausreichend und der Art der Verschmutzung und dem Wasser angepasst ist.
• Die Arme drehen nicht: Arme abmontieren und ihren korrekten Sitz überprüfen.

Es ist Schaum vorhanden
• Einsatz eines Spülmittels vom schäumenden Typ: Das Spülmittel darf niemals schäumen.
• Zu viel Glanzmittel: Glanzmittel reduzieren.
• Fehlende Temperatur im Kübel: Thermostat und Widerstand am Kübel überprüfen.

Das Geschirr bleibt nass
• Fehlendes Glanzmittel: überprüfen, ob das Depot nicht erschöpft ist. Andernfalls die Dosis an der entsprechenden Regulierschraube erhöhen oder defekten Dosierer austauschen.
• Zu niedrige Nachspül-Temperatur: Regulierung durch Thermostat und Funktion Widerstand am Kessel überprüfen. Bei Maschinen mit Thermostop ist eine Verlängerung der Zyklen feststellbar.
• Sehr hartes Wasser: Fehlende Entkalkung oder nicht adäquates oder beschädigtes Reinigungssystem, wodurch ein korrekter Einsatz des Glanzmittels verhindert wird.

Glas hat einen fettigen Film oder Spritzer
• Zu viel Glanzmittel: die Dosis mit der entsprechenden Einstellschraube regulieren.

Glas hat einen weißlichen Schimmer
• Sehr hartes Wasser: fehlende Entkalkung oder nicht adäquates oder beschädigtes Reinigungssystem.

Glas ist mit trockenen Tropfen befleckt
• Sehr hartes Wasser: fehlende Entkalkung oder nicht adäquates oder beschädigtes Reinigungssystem.
• Fehlendes Glanzmittel: überprüfen, ob das Depot nicht erschöpft ist. Andernfalls die Dosis an der entsprechenden Regulierschraube erhöhen oder defekten Dosierer austauschen.

Die Maschine stoppt während des Spülgangs
• Druckwächter defekt: austauschen.
• Abwasser stopsel schlecht eingesetzt: Position überprüfen.

Die Maschine respektiert den Spülzyklus nicht
• Der Thermostop ist in Betrieb, was den Spülvorgang verlängert, bis die Nachspültemperatur erreicht ist.
• Die Steuertafel ist defekt.

AVVERTENZE

• L'accesso agli impianti elettrico e idraulico deve essere effettuato da personale qualificato e autorizzato.
• L'utilizzo di questo apparecchio non è previsto da parte di persone (bambini compresi) con ridotte capacità fisiche, sensoriali o mentali o con esperienza e conoscenza inadeguate, se non dietro supervisione o istruzioni iniziali sull'utilizzo dell'apparecchio da parte di una persona responsabile della loro sicurezza. I bambini devono essere sorvegliati affinché non giochino con l'apparecchio.
• Non utilizzare la macchina come scala o sostegno. La macchina è stata progettata per sostenere solo il peso del cesto con le stoviglie da lavare.
• La temperatura minima ambientale di funzionamento deve essere di 10° C.
• I piedi di appoggio devono essere regolati correttamente, in modo da ottenere il livellamento di tutti i sistemi di lavoro senza far appoggiare l'apparecchio sul cavo di alimentazione o sui tubi di carico e scarico.
• La lavastoviglie è progettata esclusivamente per lavare piatti, bicchieri e pentole usati per alimenti. Non deve essere utilizzata per lavare oggetti diversi da quelli indicati o eccessivamente fragili.
• I recipienti da lavare devono essere stati precedentemente svuotati, in modo da evitare l'immissione nella macchina di residui solidi che possano arrecare danno alla stessa.
• Spegnere sempre la lavastoviglie prima di accedere al suo interno.
• È vietato introdurre le mani e/o toccare i pezzi posizionati sul fondo della vasca mentre la macchina è collegata.
• La lavastoviglie è dotata di un sistema di sicurezza che, in caso di apertura accidentale della porta, blocca immediatamente il funzionamento evitando la fuoriuscita dell'acqua.
• Dopo l'uso è consigliabile scollegare la lavastoviglie dalla rete elettrica agendo sull'interruttore generale a muro.
• L'utente non deve effettuare operazioni di manutenzione nella macchina, salvo quelle di depurazione e pulizia.
• L'assistenza tecnica e la manutenzione devono essere effettuate esclusivamente da personale qualificato e autorizzato.
• Attenzione: La pulizia interna della macchina va eseguita solo dopo che siano trascorsi 10 minuti dallo spegnimento.

N.B.: Si declina ogni responsabilità per incidenti a persone o cose derivanti dall'inosservanza delle suddette norme.

RICEVIMENTO DELLA LAVASTOVIGLIE

Disimballare la macchina e verificare che non abbia riportato danni durante il trasporto. Nel caso in cui li abbia subiti, avvertire immediatamente il distributore. Non installare la macchina nel caso in cui ne sia compromessa l'integrità o la sicurezza.

L'imballaggio è costituito dai seguenti elementi:
Una paletta di legno
Una scatola di cartone multistrato
Polistirolo espanso (PS)
Regge in polipropilene (PP)

Sia l'apparecchio con tutti i suoi pezzi che l'imballaggio, non possono essere eliminati come residui urbani ma devono essere smaltiti mediante raccolta differenziata. Garantendo la corretta eliminazione del prodotto, si eviterà di inquinare l'ambiente..
Per ottenere ulteriori informazioni sul riciclaggio della macchina, rivolgersi all'azienda municipale incaricata alla raccolta dei rifiuti. Al momento dell'eliminazione del prodotto, l'utente deve tener presenti i sistemi di raccolta differenziata per apparecchi elettrici ed elettronici.
Tagliare il cavo elettrico per rendere la macchina inutilizzabile.
Il costruttore garantisce l'assenza di sostanze pericolose nei materiali utilizzati, in conformità con la norma 200/95/CE.
Tutte le parti metalliche sono in acciaio inossidabile e quindi riciclabili.

INSTALLAZIONE

Indicazioni tecniche del costruttore.
La targhetta dati tecnici posizionata sul lato destro della macchina indicherà i parametri adeguati per l'installazione. Un'altra targhetta identica è inserita all'interno della macchina a cui si può accedere togliendo il pannello frontale inferiore.
L'installatore dovrà osservare questi dati e verificare che i diversi impianti del locale siano predisposti per il collegamento di questo apparecchio, sia per la sicurezza che per il buon funzionamento della macchina.

Collegamento elettrico
Per il collegamento elettrico bisogna **verificare** che la **tensione di rete** coincida con quella indicata sulla targhetta dati tecnici della macchina. Bisogna disporre di un interruttore magnetotermico onnipolare specifico per questa macchina dimensionato secondo l'assorbimento minimo specificato sulla targhetta. L'installatore, secondo le norme vigenti, deve prevedere **e adattare l'isolamento della macchina a un sistema di messa a terra.**

VERIFICARE CHE L'INSTALLAZIONE ABBIA UN SISTEMA DI PRESA DI TERRA EFFICIENTE. LA MACCHINA A UN FILTRO ANTIDISTURBI PER ELIMINARE I RITORNI ELETTRICI CHE POSSONO INFLUIRE SULL FUNZIONAMENTO DE LA SCHEDA ELETTRONICA. SE IL SISTEMA TERRA NON ESISTE O È INEFFICIENTE, QUESTO DISPOSITIVO ASSORBE I CORRENTI DISPERSE, SVOLGENDO IL RUOLO DI PRESA DI TERRA.
IN QUESTI CASI E PRINCIPALMENTE IN PRESENZA DELL'ACQUA ECCESSIVAMENTE MOLLE, POSSO PRESENTARSE IL PROBLEMA DI PERFORAZIONE DELLA VASCA TRAMITE ELECTROLYSIS QUESTO PROBLEMA È ESTÈRNO ALLA QUALITÀ DI ACCIAIO ED AL FUNZIONAMENTO DELLA MACCHINA.

Sulla parte posteriore della macchina è presente un morsetto contrassegnato con questo simbolo che serve per il collegamento equipotenziale. Nella targhetta dei dati è riportato il valore della potenza massima espressa in watt (W) e l'intensità in ampere (a), per il dimensionamento della linea, del cavo e degli interruttori.

Ingresso dell'acqua
La temperatura di ingresso dell'acqua deve essere, al massimo, di 60º C, per evitare danni in alcuni componenti o dispositivi.
La pressione dell'acqua in rete del locale deve essere tra 2 e 4 bar (200-400 kPa). Sia al di sotto che al di sopra di questi valori la macchina può non lavare correttamente e danneggiare o rendere difficile il funzionamento di alcuni componenti, in particolar modo del dosatore di brillantante. Di conseguenza, in situazioni estreme di pressione, l'installatore deve prevedere una pompa di aumento di pressione in caso di insufficienza o un regolatore di pressione in caso di eccesso.
La macchina è dotata di tubo in gomma per il carico di acqua da 3/4".

Durezza dell'acqua
La macchina deve lavorare con dell'acqua la cui durezza in gradi francesi sia uguale o leggermente inferiore a 10. In questo modo le stoviglie avranno un lavaggio ottimale, la macchina avrà una vita più lunga e si eviteranno ostruzioni e riparazioni provocate dal calcare che è uno dei peggiori nemici della macchina. In zone con acqua dura o semidura, l'installatore dovrà provvedere al sistema di un decalcificatore nel caso in cui non ve ne sia uno generale.
Bisogna fare attenzione alla regolazione del decalcificatore poiché una depurazione eccesiva può rendere l'acqua acida, attaccando così a medio termine l'acciaio o altri componenti. Si consiglia quindi la revisione periodica del livello di durezza.

Temperature di lavoro
La macchina deve lavorare con determinate temperature per l'acqua di lavaggio e quella di risciacquo. L'acqua di lavaggio (vasca) sarà intorno ai 55º C, mentre quella del risciacquo (boiler) dovrà essere a 85-90º C. Questa temperatura viene regolata dal produttore e non è consigliabile modificarla. Le viti metriche dei termostati possono comunque essere regolate in caso di sostituzione o sfasamento.

Dispositivi di dosaggio

- Dosatore di brillantante.
  In dotazione di serie. Funziona per la pressione dell'acqua e quindi è importante che questa sia adeguata (tra 2 e 4 bar, 200-400 kPa o per pressione della pompa secondo il modello installato.
  Il tubo di aspirazione di brillantante dovrà essere convenientemente ubicato, con filtro e zavorra nella parte bassa del contenitore.
  Il dosatore deve essere regolato con una quantità di circa 0,30-0,60 gr. per ciclo (nel tubo di aspirazione da 2 a 5 cm), ma tenendo presenti, in ogni caso, la durezza dell'acqua e le istruzioni del fabbricante del prodotto chimico.
  La regolazione viene effettuata tramite la vite frontale, che si chiude verso destra e si apre verso sinistra.
- Dosatore di detergente.

Opzionale. La macchina viene preparata con un foro di 12 mm sul retro della macchina chiuso da un tappo ermetico. L'installatore può utilizzarlo per effettuare l'ingresso di detergente nella vasca Include anche i cavi necessari per mettere in funzione questo dispositivo, effettuando semplicemente il relativo collegamento(gruppo di cavi 13, N7 e terra). (Non in modelli "E").

Uso di detergente e brillantante
L'uso adeguato di detergente e brillantante è imprescindibile per ottenere un lavaggio corretto. Non bisognerà utilizzare qualsiasi detergente, soprattutto di tipo schiumogeno, ma prodotti specifici per lavastoviglie. La dose sarà quella consigliata dal fabbricante, in base a diverse considerazioni, fondamentalmente la durezza dell'acqua, tenendo presente che 2 cm del tubo dosatore corrispondono circa a 0,30 gr. o 0,25 cm3.

FUNZIONAMENTO GENERALE (modelli E)

Messa in funzione
Verificare che la valvola dell'aqua sia aperta e che la macchina sia collegata alla rete elettrica e allo scarico. Verificare che il filtro e il tubo tappo troppo pieno siano correttamente alloggiati nella vasca. Chiudere la porta e premere il pulsante ON (1). La macchina inizierà il riempimento automatico della vasca, e, una volta raggiunto, il livello, inizierà il processo di riscaldamento dell'acqua.
Trascorsi tra i 15 e 30', a seconda dell modello e della temperatura dell'acqua, la macchina può iniziare il lavoro. Con il pulsante START (2) inizia il ciclo di lavaggio.

Panello dei comandi e simboli

Comandi
I comandi in dotazione in questa serie sono:
1. Interruttore ON/OFF: Attiva / Disattiva tensione en la macchina.
2. Pulsante START: Inizia il ciclo di lavaggio.

Led
Questa serie incorpora un unico led, che svolge tre funzioni:
1. ON/OFF: Acceso fisso avverte se la macchina riceve tensione.
2. START: Lampeggiante 0,5" indica che la macchina è nel ciclo de lavaggio.
3. Spia

Funzioni base
- Funzione Termostop. Mod. (III).

- Spie Thermostop
Dalla mancanza del riscaldamento dell'acqua. La macchina rimarrà nel ciclo lavaggio fino ad un massimo di 8 minuti, passando dopo al ciclo di risciacquo e il completamento del ciclo. Alla fine del lavaggio, il led viene visualizzato lampeggiante veloce (0,2") per avvertire di questa incidenza. È necessario interrompere e riavviare per continuare con altri cicli.

- START alla chiusura della porta.
La centralina consente in qualsiasi macchina l'opzione d'iniziare il ciclo chiudendo la porta. Questa è di serie solo nelle macchine a capota.

FUNZIONAMENTO GENERALE (modelli MP/LU)

Messa in funzione

Verificare che la valvola dell'acqua sia aperta e che la macchina sia collegata alla rete elettrica e allo scarico.
Verificare che il filtro e tubo tappo troppo pieno siano correttamente alloggiati nella vasca.
Chiudere la porta e premere il pulsante ON (1). La macchina inizierà il riempimento automatico della vasca, e, una volta raggiunto il livello, inizierà il processo di riscaldamento dell'acqua.
Trascorsi tra i 15 e 30', a seconda del modello e della temperatura dell'acqua, la macchina può iniziare il lavoro.
Con il pulsante START (2) inizia il ciclo di lavaggio.

Pannello dei comandi e simboli

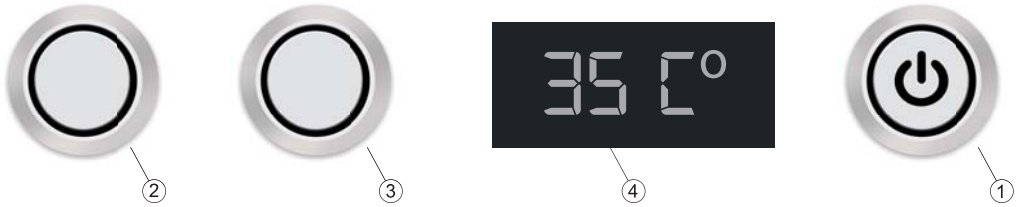

Comandi

I comandi in dotazione in questa serie sono:
1. Interruttore ON/OFF: Attiva / Disattiva tensione en la macchina.
2. Pulsante START: Inizia il ciclo di lavaggio.
3. Interruttore TIME: Attiva il tempo di lavaggio, Ciclo normale/Ciclo breve.

Led

I led in dotazione in questa serie sono:
1. Led ON/OFF: Avverte (acceso) se la macchina riceve tensione.
2a. Led Ciclo Lavaggio: Avverte (acceso) che la macchina è nel ciclo de lavaggio.
2b.Led Indicatore Rigenerazione: Avverte (acceso) che la macchina ha bisogno di fare un ciclo de rigenerazione dell'aqua.
3. Led Ciclo normale/Ciclo breve: Avverte (acceso) che si è nel ciclo breve o economico. Questo led avverte anche di vari allarmi come descritto più avanti.
4. Visualizzazione temperatura boiler ºc.

Funzioni base

Le funzioni base che include la linea NIKROM sono le seguenti:

• Funzione ciclo normale/ciclo breve.
Un comando interruttore consente di scegliere fra due cicli diversi di lavaggio, uno normale e uno economico o breve, che l'utente utilizzerà in funzione delle sue esigenze (vedere tempi sulla tabella delle caratteristiche).
Questa funzione potrà essere variata in parte dall'installatore.

• Funzione indicatore di rigenerazione.
Dopo un numero determinato di cicli di lavaggio (di serie 70 cicli), la macchina accenderà un led (4) indicatore, che avverte se la macchina ha bisogno di un processo di rigenerazione. In nessun caso blocca la macchina per i successivi cicli.
La spia si disattiva schiacciando il comando START per 5 secondi, con la macchina su ON e la porta chiusa, anche se non è consigliabile disattivarla se non è stata prima effettuata la dovuta funzione di rigenerazione.
L'installatore potrà disattivare questa funzione o variare il numero di cicli dell'indicatore in funzione delle esigenze dell'utente.

• Funzione Termostop.
La funzione Termostop impedisce che la macchina risciacqui al di sotto degli 85º C, temperatura che è garanzia di igiene e buon lavaggio. Fino a raggiungere questa temperatura nel boiler, la macchina prolungherà, se necessario, il tempo di lavaggio.
I modelli trifasi lo includono di serie, mentre nei modelli monofasi si include solo dietro richiesta del cliente. (Salvo modelli "E").
Questa funzione potrà essere disattivata dall'installatore.

• START alla chiusura della porta.
La centralina consente in qualsiasi macchina l'opzione di iniziare il ciclo chiudendo la porta. Questa opzione è di serie sono nelle macchine a cupola.
Questa funzione potrà essere modificata solo dal produttore.

• Spie (led 3)
- Spia per apertura porta (lampeggiamento 0,5 secondi).

PANELLO DI COMANDI E FUNZIONI (MOD CZ)

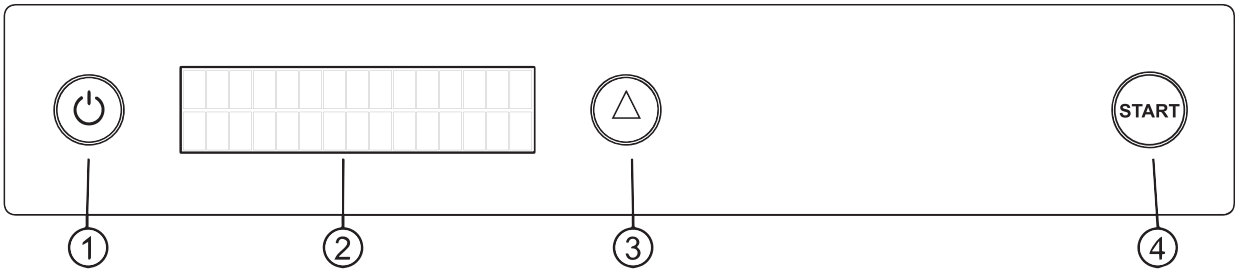

1. Pulsante ON/OFF 2. Schermo LCD 3. Pulsante SELEZIONE (triangolo) 4. Pulsante START

AVVIARE LA MACCHINA DA STAND-BY (SHERMO LCD INDICA OFF)

• Premere il tasto ON/OFF per 2 secondi.

• La macchina viene messa in funzione e, in caso di primo lavaggio, inizia il riempimento del serbatoio. Nel display LCD appare nella riga superiore RIEMPIMENTO SERBATOIO, in alternanza con le TEMPERATURE di lavaggio (L) e risciacquo (A). Il LED del pulsante START rimane acceso in verde chiaro. Il programma di lavaggio che abbiamo selezionato appare nella riga inferiore dello schermo LCD: EXPRESS, RAPIDO, NORMALE O INTENSO.

• Quando il serbatoio è pieno, il messaggio RIEMPIMENTO SERBATOIO scompare dallo schermo LCD e le temperature di lavoro restano fisse nella riga superiore. La macchina continua il processo di riscaldamento del serbatoio e della caldaia.

• Una volta raggiunte le temperature di lavoro (sia del serbatoio che della caldaia), il LED del pulsante START passa da un colore verde chiaro a un colore verde scuro, indicando così che la macchina è pronta per il ciclo di lavaggio.

Selezione del programma di lavaggio

• Utilizzando il pulsante SELEZIONA (triangolo) è possibile selezionare uno dei quattro programmi di lavaggio esistenti: EXPRESS, RAPIDO, NORMALE O INTENSO. Il nome del programma selezionato appare sulla riga inferiore dello schermo LCD, accanto al tempo di lavaggio programmato per quel ciclo.

Ciclo di lavaggio

• Premere il tasto START. La macchina avvia il ciclo di lavaggio e il LED del pulsante START diventa blu Nella riga superiore dello schermo LCD vediamo una barra del tempo che diminuisce man mano che il ciclo avanza. Il programma di lavaggio selezionato continua ad apparire in basso.

Interruzione del lavaggio

• Se lo sportello della macchina viene aperto durante il lavaggio interrompendo il ciclo, il LED del pulsante START (colore blu) lampeggia. La porta può essere richiusa per 10 secondi, continuando il ciclo normalmente. Dopo 10 secondi senza riprendere il ciclo, il messaggio PORTA APERTA appare sulla riga superiore del pannello LCD, il pulsante START rimane lampeggiante ma diventa verde indicando che il ciclo è terminato e quando si chiude la porta è necessario riavviare un nuovo ciclo.

Modo economy

• Dopo 20 minuti senza lavaggio, la macchina entra in modalità ECONOMY, indicandolo sullo schermo LCD. Il LED del pulsante START rimane verde scuro (macchina pronta) fino a nuovo avviso. In modalità ECONOMY la macchina riprogramma le sue temperature di lavoro verso il basso per ottenere risparmi energetici mentre non sta lavando. Quando si preme nuovamente il pulsante START, la macchina viene riattivata, il LED del pulsante START diventa verde perché deve ripristinare la temperatura programmata. L'utente deve decidere se attendere la temperatura programmata (LED START di nuovo in verde scuro) o avviare il lavaggio.

Spegnimento della macchina

• Una volta terminata la giornata di lavoro, possiamo spegnere la macchina premendo il pulsante ON/OFF per 2 secondi. Il messaggio RIMUOVERE TROPPO PIENO e il messaggio OFF lampeggiante appariranno sul display LCD. Come indica il messaggio, è necessario rimuovere il tappo di troppo pieno per svuotare il serbatoio della macchina. Dopo 20 secondi o premendo il pulsante SELEZIONE il messaggio RIMUOVERE TROPPO PIENO scompare e la macchina passa in modalità OFF.

ALLARMI E AVVISI

- ALLARME SONDA SERBATOIO: sonda serbatoio interrotta o contatto difettoso. Led rosso.
- ALLARME SONDA CALDAIA: sonda caldaia interrotta o contatto difettoso. Led rosso.
- TEMPO DI RIEMPIMENTO SERBATOIO: superato il normale tempo di riempimento dell'acqua del serbatoio. Led rosso Premere START in rosso per eliminare questo allarme, diventa verde.
- PORTA APERTA: avviso porta aperta.

FUNZIONAMIENTO DECALCIFICATORE INCORPORATO (Modelli D)

IMPORTANTE: I modelli con decalcificatore incorporato potranno funzionare esclusivamente con una pressione minima di rete di 3.5 bar. Solo nei modelli CZ, MP y LU. Mai in modelli E.

Quando la macchina è dotata di questo dispositivo, per attivare questa funzione si schiaccerà il comando START (2) per 10 secondi, mantenendo la porta chiusa e dopo aver tolto il tappo troppop pieno. Inizierà un processo automatico di rigenerazione la cui durata approssimativa è di 22 minuti. Durante questo processo, l'indicatore 3 lampeggerà ogni secondo.
Questo processo non può essere fermato e durante l'esecuzione non potranno essere effettuati gli abituali cicli di lavaggio.

b).USO:

Nell'eventualità di una possibile fuoriuscita dell'acqua nella vasca, e in assenza di uno scarico a terra, è possibile richiedere la macchina con pompa di scarico automatico incorporata, insieme a un kit che potrà essere montato dallo stesso installatore.

Quando sarà installata sulla macchina, questa pompa si attiverà premendo per 3 secondi sul pulsante START (2), mantenendo la porta aperta e dopo aver tolto il tappo troppo pieno. Inizierà quindi lo svuotamento automatico della vasca azionando la pompa per 2 minuti e 20 secondi. Se si vuole terminare questo processo prima di questo tempo basterà premere START (2) nuovamente oppure passare alla posizione OFF (1).

Durante questo processo di svuotamento dell'acqua della vasca si accenderà un indicatore (led 3).
La lavastoviglie è dotata un contenitore specifico per il sale, che l'utente deve controllare prima di ogni operazione con sale per effettuare la rigenerazione in maniera adeguata.

Dato che il contatto del sale con l'acciaio non è consigliabile, la macchina è dotata di un imbuto per il carico del contenitore, in modo che non cada sul fondo della vasca (produce ossidazione).

Per aiutare il controllo di una corretta rigenerazione, secondo quanto spiegato prima, queste macchine includono un indicatore arancione (4) che avverte l'utente, restando acceso quando si raggiunge il numero predeterminato di cicli, in attesa della relativa decalcificazione.

L'installatore dovrà programmare l'indicatore luminoso di rigenerazione (di serie si illuminerà dopo 70 cicli) in funzione della durezza dell'acqua e secondo lo schema allegato alla fine del manuale
Questo indicatore si disattiverà automaticamente quando l'utente inizia il processo di rigenerazione.

FUNZIONAMENTO POMPA DI SCARICO AUTOMATICO (Modelli K).

Solo nei modelli CZ, MP y LU. Mai in modelli E.

a). POMPA DI SCARICO AUTOMATICO

- Smontare condensatore e tubo scarico.
- Montare manicotto su corpo pompa e su pompa scarico.
- Montare la pompa ed estrarre il tubo scarico dalla parte posteriore.
  * La pompa resterà inclinata verso la parte interna della macchina.
- Collocare il cablaggio: 1 neutro (azzurro) sulla pompa + 1 neutro (azzurro) sull'elettovalvola + 1 (nero) corto sulla pompa + 1 (nero) lungo su FA1 del pannello.
- Sostituire troppopieno con quello incluso.

b).USO:

Nell'eventualità di una possibile fuoriuscita dell'acqua nella vasca, e in assenza di uno scarico a terra, è possibile richiedere la macchina con pompa di scarico automatico incorporata, insieme a un kit che potrà essere montato dallo stesso installatore.
Quando sarà installata sulla macchina, questa pompa si attiverà premendo per 3 secondi sul pulsante START (2), mantenendo la porta aperta e dopo aver tolto il tappo troppo pieno. Inizierà quindi lo svuotamento automatico della vasca azionando la pompa per 2 minuti e 20 secondi. Se si vuole terminare questo processo prima di questo tempo basterà premere START (2) nuovamente oppure passare alla posizione OFF (1).
Durante questo processo di svuotamento dell'acqua della vasca si accenderà un indicatore (led 3).

MANUTENZIONE

Si consiglia di pulire quotidianamente il filtro della vasca.

Come ogni prodotto meccanico, la lavastoviglie ha bisogno di una manutenzione quotidiana e periodica.
• La vasca deve essere svuotata periodicamente secondo il numero di cicli e sporco delle stoviglie, ma almeno due volte al giorno, in modo che l' acqua di lavaggio si rinnovi completamente.
Lo svuotamento verrà effettuato togliendo semplicemente il tubo troppo pieno dal centro del filtro. La macchina non è protetta contro i getti d'acqua a pressione; si consiglia quindi di non utilizzare questo sistema per pulire la carcassa.

• È vietato togliere il filtro di sicurezza per effettuare lo svuotamento della vasca, dato che, in questo modo, si provocherà l'ingresso di residui solidi (cibo, utensili, vetri,…) all'interno della pompa, causando immediatamente un guasto. Questo filtro sarà rimosso solo per la pulizia della vasca e dello stesso filtro quando la vasca è già vuota e possibili resti solidi sono stati tolti.

• Periodicamente e a seconda dell'uso, dovranno essere tolti i bracci di lavaggio/risciacquo e saranno smontati uno a uno gli ugelli per verificare che non siano ostruiti (sebbene, la speciale forma di interno convesso dei diffusori di questa macchina aiuterà a evitare continue ostruzioni dei fori di uscita). Una volta revisionati, saranno rimontati nella stessa sede e, soprattutto, verificando ricollocando il relativo raccordo di sicurezza.

• Per il lavaggio della struttura della macchina (sia interno che esterno) non bisognerà usare acqua a pressione, materiali di pulizia abrasivi o corrosivi, come acido muriatico o candeggina, né utensili come pagliette metalliche che possono causare danni all'acciaio.

• È consigliabile lasciare ogni sera la macchina vuota e aperta, in modo da aerare e aiutare l'ossigenazione dell'acciaio evitando fenomeni di corrosione o pitting causati dalle concentrazioni saline o uso di prodotti abrasivi non consentiti.

• La macchina non è protetta contro i getti d'acqua a pressione; si consiglia quindi di non utilizzare questo sistema per pulire la carcassa.
• Imprescindibile, come indicato nel paragrafo "durezza dell'acqua", per zone con acqua la cui durezza è superiore a 10º francesi, installare la macchina con decalcificatore ed effettuare la rigenerazione periodica.
• Si dovrà effettuare una manutenzione periodica della macchina da parte di un tecnico qualificato, che dovrà revisionare il corretto funzionamento dei componenti in generale e lo stato dei raccordi.
• Se il cavo di alimentazione è danneggiato, esso deve essere sostituito dal costruttore, dal suo servizio di assistenza post-vendita o da personale qualificato simile in modo da prevenire ogni rischio.

SICUREZZA E CONTROLLO DI QUALITÀ

Ogni macchina di questa serie è testata in funzione, verificando la tenuta stagna della vasca, il corretto giro di bracci e la messa in funzione dei principali componenti.
Inoltre, su un banco di prova omologato verranno effettuate queste prove di sicurezza elettrica:
• Efficienza impianto di terra
• Prima accensione
• Resistenza di isolamento
• Rigidità dielettrica
• Corrente di dispersione verso terra
• Corrente assorbita
Il banco di prova emette la relativa certificazione assegnata a ciascuna macchina, con numero di fabbricazione.
Modelli capota MP6, MP9, CZ6, CZ9: Advertimos dell rischio di schiacciamento delle mani nelle parti mobili esterne.
Durante il processo di lavaggio, il livello massimo di rumore raggiunto dalla macchina si produce con il funzionamento della pompa di lavaggio e non supera in nessuno dei modelli i 75 dB.

DOTAZIONE

Le macchine saranno dotate di cesti per il lavaggio e/o altri complementi di serie u opzionale a seconda del loro modelli (vedi dettaglio per ogni modello nella tabella delle caratteristiche della pagina 1). Tutti incorporano tubo di scarico di 1,5 m, tubo di carico acqua di æ di 1,5 m, cavo di alimentazione senza spina e tubo di carico de brillantante con filtro. Tutti saranno dotate del presente manuale di istruzioni.

POSSSIBILI INCONVENIENTI

Di seguito vengono elencati i sintomi più comuni dei guasti e possibili cause e rimedi.

La macchina non carica acqua
• Elettrovalvola ostruita o difettosa: Pulire filtro o sostituire.
• Pressostato difettoso: Sostituire.

Il lavaggio non è ottimale (le stoviglie non sono perfettamente pulite)
• Acqua molto sporca: Svuotare la vasca, pulire il filtro e avviare un altro lavaggio.
• Mancanza di acqua per filtro sporco: Togliere il filtro, pulirlo con acqua e posizionarlo nuovamente.
• Mancanza di acqua per ostruzione di ugelli di lavaggio o risciacquo: Rimuovere gli ugelli, pulire con acqua e riposizionare.
• Lavaggio insufficiente: Verificare che il ciclo di lavaggio scelto adatto al tipo di sporco da eliminare.
• Temperatura di lavaggio inadeguata: Verificare la regolazione termostato vasca e funzionamento resistenza vasca.
• Grassi o amidi non rimossi: Verificare se la concentrazione di detergente usata è sufficiente o che sia giusta per il tipo di sporco e acqua.
• I bracci di lavaggio non girano: Smontare i bracci e verificare la corretta collocazione.

Presenza di schiuma
• Uso di detergente di tipo schiumogeno: Il detergente non deve essere schiumogeno.
• Eccesso di brillantante: Ridurre la quantità di brillantante.
• Temperatura insufficiente nella vasca: Controllare termostato e resistenza della vasca,

Le stoviglie non sono ben asciugate
• Mancanza di brillantante: Controllare che il contenitore sia pieno. In tal caso, aumentare la dose con la relativa vite di regolazione o sostituire dosatore difettoso.
• Insufficiente temperatura di risciacquo: Verificare regolazione termostato boiler e funzionamento resistenza boiler. In macchine con termostop si noterà che i cicli avranno maggiore durata.
• Acqua molto dura: Mancanza di decalcificazione o sistema di depurazione inadeguato o guasto, impedendo che il brillantante agisca in maniera adeguata.

Il vetro presenta un patina grassa o con macchie
• Eccesso di brillantante: Regolare la dose con la relativo vite di regolazione.

Il vetro presenta una patina chiara
• Acqua molto dura: Mancanza di decalcificazione o sistema di depurazione inadeguato o guasto.

Il vetro presenta macchie asciutte
• Acqua molto dura: Mancanza di decalcificazione o sistema di depurazione inadeguato o guasto.
• Mancanza del brillantante: Verificare che l'apposito contenitore sia pieno. In questo caso, aumentare la dose con la relativa vite di regolazione o sostituire dosatore difettoso.

La macchina si arresta durante il lavaggio
• Pressostato difettoso: Sostituire.
• Tappo troppo pieno mal posizionato: Riposizionare.

La macchina non rispetta il ciclo di lavaggio
• È in funzione il termostop che aumenta la durata del lavaggio fino a raggiungere la temperatura di risciacquo.
• Il pannello comandi è difettoso.

NORMAS BÁSICAS

• As instalação eléctrica e hidráulica deve ser executada por pessoal técnico e autorizado.
• A lava louças deve ser utilizada somente por adultos.
• Não utilize a máquina como escada ou suporte. A máquina foi projetada para suportar apenas o peso do cesto com louça para lavar.
• A temperatura ambiente mínima de funcionamento deve ser de 10° C.
• Devem-se regular corretamente os pés de apoio da máquina, de forma que todos os sistemas de trabalho fiquem nivelados e o chassis não fique apoiado sobre o cabo de energia ou os tubos hidráulicos de entrada e saída.
• A máquina de lavar louça foi exclusivamente concebida para lavar pratos, copos, talheres e panelas do tipo standard. Não deve ser usada para lavar objetos diferentes dos indicados, ou excessivamente frágeis.
• Os recipientes a serem lavados devem ter os resíduos sólidos previamente retirados, para evitar a entrada de resíduos sólidos na máquina, que possam afetar ou danificar as peças da mesma.
• Desligue sempre a máquina de lavar louça antes de fazer qualquer operação no interior da mesma.
• É proibido introduzir as mãos e/ou tocar nas peças que se encontram no fundo da cuba quando a máquina estiver ligada
• A máquina de lavar louça está dotada de um sistema de segurança que, no caso de abertura acidental da porta, bloqueia imediatamente o funcionamento, evitando a saída da água.
• Depois de se usar a máquina de lavar louça é aconselhável que a mesma seja desconectada da rede eléctrica, com o acionamento do disjuntor geral.
• O utilizador não deve efetuar operações de manutenção da máquina, à exceção das específicas de purificação e limpeza.
• A assistência técnica e a manutenção devem ser exclusivamente efetuadas por pessoal credenciado e autorizado pelo fabricante.
• Atenção: A limpeza interior da máquina deve ser efetuada 10 minutos depois de ela ter sido desligada.

NOTA: O fabricante não é responsável pelos acidentes ocasionados em pessoas ou objetos devidos ao descumprimento destas advertências.

RECEBENDO A MÁQUINA DE LAVAR LOUÇA

Desembale a máquina e verifique se ela sofreu danos durante o transporte. Caso os tenha sofrido, entrar em contato imediatamente com o representante ou distribuidor para comunicar o fato. Não instale a máquina caso a sua integridade e segurança esteja comprometidas.

A embalagem é composta pelos elementos seguintes:
Uma palete de madeira
Uma caixa de papeláo
Poliestireno expandido (PS)
Cintas de polipropileno (PP)

Este produto, suas peças, bem como a sua embalagem, não podem ser descartados como resíduos urbanos, devendo ser tratados conforme legislação ambiental.
Garantir o descarte correto do produto, ajudará a proteger o meio ambiente.
Para obter mais informações sobre a reciclagem do mesmo, entre em contato com as autoridades locais ou o prestador de serviços que recolhe resíduos sólidos.
Quando do descarte do produto, deve ter em conta os sistemas de descarte de resíduos específicos para aparelhos eléctricos e electrónicos.

O fabricante garante a ausência de substâncias perigosas nas matérias utilizadas, em conformidade com a lei de descarte de resíduos sólidos
Todas as peças metálicas são recicláveis, dado que são feitas de aço inoxidável.

INSTALAÇÃO

Indicações técnicas do fabricante.
As informações técnicas se encontram na lateral direita da máquina indica os parâmetros adequados para a instalação. No interior da máquina resguardada temos as mesmas informações contidas no lado de fora, acessível depois de se retirar o painel frontal inferior.
O instalador deverá observar estes dados e verificar se as diferentes instalações do local estão preparadas para a conexão deste aparelho, tanto por razões segurança como para o bom funcionamento do mesmo fique garantido.

Instalação eléctrica.
Para a instalação eléctrica deve-se verificar se a tensão da rede se está de acordo com a que está indicada na informação técnica da máquina. Deve-se dispor de um disjuntor magneto-térmico unipolar específico para esta máquina, dimensionado em conformidade com especificação na informação técnica na maquina. O instalador, segundo normas de segurança.

VERIFIQUE SE A INSTALÇAO DISPOE DE UM SISTEMA DE LIGAÇAO DE TERRA EFICIENTE. A MÁQUINA DISPÕE DE UM FILTRO ANTI-DISTÚRBIOS PARA ELIMINAR OS RETORNOS ELÉTRICOS QUE POSSAM AFETAR O FUNCIONAMENTO DA PLACA ELECTRÓNICA. SE O SISTEMA DE LIGAÇÃO À TERRA NÃO EXISTIR OU FOR INEFICIENTE, ESTE DISPOSITIVO ABSORVE AS CORRENTES DISPERSAS, DESEMPENHANDO O PAPEL DE LIGAÇÃO À TERRA. NESTES CASOS, E SOBRETUDO NA PRESENÇA DE ÁGUA EXCESSIVAMENTE MOLE, PODE-SE APRESENTAR O PROBLEMA DE PERFURAÇÃO DA CUBA POR ELECTRÓLISE. ESTE PROBLEMA É ALHEIO À QUALIDADE DO AÇO E AO FUNCIONAMENTO DA PRÓPRIA MÁQUINA

Na parte de traz da maquina existe u ponto marcado com este sÌmbolo que serve para a conex„o do aterramento. A placa de dados indica a potencia maxima de Watts (W) e a intensidade de amperes para o dimensionamento da linha, cabos e interruptores.

Entrada da agua
A temperatura da água na entrada deve ser, no máximo, de 60º C, para evitar danos em alguns componentes ou dispositivos.
A pressão da rede do local deve ser regulada para 2 a 4 bar (200-400 kPa). Tanto abaixo como acima desta pressão a máquina pode não lavar corretamente, assim como danificar ou dificultar o funcionamento de alguns componentes, e especialmente o do dosador do abrilhantador. Por conseguinte, em situações de pressão baixa, o instalador deve prever uma bomba de aumento de pressão no caso de pouca agua, ou um regulador de pressão no caso de excesso de agua.
A máquina está dotada de uma mangueira de alimentação de água de entrada de 3/4".

Dureza da agua
A máquina deve trabalhar com água cuja dureza em graus franceses seja igual ou ligeiramente inferior a 10. Deste modo, a louça ficará muito bem lavada, a máquina terá uma vida mais longa e evitar-se-ão obstruções e reparações, dado que o calcário é um dos maiores inimigos da máquina. Em zonas de água dura ou semidura, o instalador deve adotar o sistema de um descalcificador, caso não disponha de um geral. Atenção à regulação do descalcificador pois uma purificação excessiva pode tornar a água ácida, e esta atacará a médio prazo o aço ou outros componentes. Por isso, aconselha-se a revisão periódica do nível de dureza.

Temperatura de funcionamento.
A máquina deve funcionar a determinadas temperaturas da água de lavagem e de enxague. A água de lavagem (cuba) deve estar em torno de 55º C, enquanto que a de enxague (caldeira) deverá estar entre 85-90º C. Esta temperatura vem regulada de fábrica, pelo que não é conveniente que a mesma seja alterada. Mesmo assim, com os parafusos de medição dos termóstatos pode-se regular a temperatura em casos de substituição ou desajuste.

Dispositivos dosadores
• Dosador de secante.
Incorporado de série. Funciona pela pressão da rede, daí a importância de esta ser a adequada (entre 2 e 4 bar, 200-400 kPa) o por pressao de bomba.
O tubo de alimentação de secante deve estar convenientemente posicionado, com o filtro e o contrapeso na parte baixa do recipiente contentor.
O dosador deve ser regulado para uma quantidade que se situe entre 0,30-0,60 g por ciclo (sobre o tubo alimentador de 2 a 5 cm), mas prevalece, em qualquer caso, a dureza da água e as instruções do fabricante do produto químico.
A regulação é feita com o parafuso frontal, que fecha para a direita e abre para a esquerda.
• Dosador de detergente.
Opcional. A máquina está preparada com um furo traseiro de 12 mm desativado por uma tampa hermética. O instalador pode aproveitar este furo para efetuar a introdução do detergente na cuba.
Incorpora igualmente a cambagem necessária para o acionamento deste dispositivo, bastando efetuar a respectiva conexão (grupo de cabos 13, N7 e terra). (Não modelos "E").

Uso de detergente e secante
O uso adequado de detergente e secante é imprescindível para a obtenção de uma lavagem correta. Não deve ser utilizado um detergente qualquer, sobretudo do tipo espumante, mas sim produtos específicos para máquina de lavar louça. A dose deve ser a que for recomendada pelo fabricante, com base em diferentes considerações, fundamentalmente a dureza da água, tendo em conta que 2 cm do tubo dosador correspondem aproximadamente a 0,30 g ou 0,25 cm3.

FUNCIONAMENTO GERAL (modelos E)

Colocação em funcionamento
Verifique se a torneira de passagem da água está aberta e se a máquina está ligada à rede elétrica e ao esgoto.
Verifique se o filtro e tubo tampa escoadouro estão devidamente posicionados na cuba. Feche a porta e pressione o botão ON (1). A máquina iniciará o enchimento automático da cuba e, depois de alcançado o nível, será iniciado o processo de aquecimento da água.
Decorridos 15 a 30', de acordo com o modelo e a temperatura da água, a máquina pode iniciar o seu trabalho. Com o botão START (2) inicia-se o ciclo de lavagem.

Painel de comandos e símbolos

Comandos
Os comandos incorporados nesta série são:
1. Interrutor ON/OFF: Ativa/desativa tensão na máquina.
2. Botão START: Inicia o ciclo de lavagem.

LED
Esta série incorpora um só LED, que desempenha três funções:
1. ON/OFF: Ligado fixo adverte para o facto de a máquina estar com tensão.
2. START: Intermitente 0,5" indica que a máquina está a efetuar o ciclo de lavagem.

Funções básicas

- Função Termostop (Mod. III).

- Alarmes Thermostop.
Por falta de aquecimento da água. A máquina manter-se-á a lavar até um máximo de 8 minutos, passando depois desta espera ao enxaguamento e conclusão do ciclo. No fim da lavagem, o LED piscará rapidamente (0,2") para advertir para este incidente. Deve-se parar e voltar a pôr em funcionamento para se poder continuar com outros ciclos.

- START ao fechar a porta.
A central permite em qualquer máquina a opção de início do ciclo ao fechar a porta. Esta opção só é incorporada de série nos modelos topo de gama.

FUNCIONAMENTO GERAL (modelos MP/LU)

Colocação em funcionamento

Verifique se a torneira de passagem da água está aberta e se a máquina está conectada à rede eléctrica e ao esgoto.

Verifique se o filtro, o tubo e a tampa de escoamento estão devidamente posicionados na cuba. Feche a porta e pressione o botão ON (1). A máquina iniciará o enchimento automático da cuba e, uma vez atingido o nível, dará início ao processo de aquecimento da água.

Decorridos entre 15 a 30', dependendo do modelo e da temperatura da água, a máquina poderá iniciar o seu trabalho.

Com o botão START (2) inicia-se o ciclo de lavagem.

Painel de comandos e símbolos

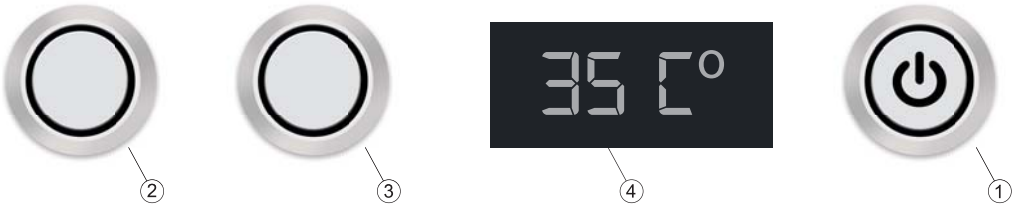

Comandos

Os comandos incorporados nesta série são:

1. Interruptor ON/OFF: Liga/Desliga a máquina. 2. Botão START: Inicia o ciclo de lavagem.
3. Interruptor TIME: Ativa o tempo de lavagem, Ciclo normal/Ciclo curto.

LED's

Os LED's incorporados nesta série são:

1. LED ON/OFF: Adverte (aceso) para o fato de a máquina estar ligada.

2a. Led Ciclo Lavado: Adverte (ignição) que informa que a máquina, está realizando um ciclo de lavagem.
2b. Led Aviso Regeneração: Adverte (limpeza) para o fato de a máquina necessitar de um processo de regeneração ou purificação.

3. LED Ciclo normal/Ciclo curto: Adverte (aceso) para o facto de a máquina estar no ciclo curto ou económico. Este LED também adverte para diferentes alarmes, conforme se detalha mais abaixo.
4. Visor temperatura recipiente.

Funções básicas

As funções básicas que a nossa linha NIKROM incorpora são as seguintes:

• Função ciclo normal/ciclo curto.

Um comando interruptor permite a escolha de um dos dois ciclos de lavagem diferentes, um normal e outro económico ou curto, que o operador utilizará em função das suas necessidades (veja os tempos na tabela de características).

Esta função poderá ser alterada em parte pelo instalador.

• Função aviso de regeneração.

Após um determinado número de ciclos de lavagem (70 ciclos de série), a máquina acenderá um LED (4) de aviso, indicando que a máquina necessita de um processo de regeneração. Nunca bloqueia a máquina para futuros ciclos.

Desactiva-se o alarme pressionando o comando START durante 5 segundos, com a máquina em ON e a porta fechada, se bem que não seja aconselhável desactivá-la se não tiver sido previamente efetuado o processo de regeneração.

O instalador pode desativar esta função ou alterar o número de ciclos de aviso, em função das necessidades do utilizador.

• Função Termostop.

A função Termostop impede a máquina lavar com temperaturas abaixo de 85º C, o que é garantia de higiene e boa lavagem. Até se atingir esta temperatura na caldeira, a máquina prolongará, se for procedente, o tempo de lavagem.

Os modelos trifásicos incorporam-no de série, enquanto que nos modelos monofásicos só é incorporada a pedido do cliente. (Exceto modelo "E")

Esta função poderá ser descativada pelo instalador.

• START ao fechar a porta.

A central permite em qualquer máquina a opção de início do ciclo quando se fecha a porta. Esta opção só é incorporada de série nas máquinas de cúpula.

Esta função só poderá ser alterada de fábrica.

• Alarmes (LED 3)

- Alarme por abertura da porta (intermitente 0,5 segundos).

MANUAL UTILIZADOR MÁQUINA DE LAVAR LOUÇA CZ

PAINEL DE COMANDOS E FUNÇÕES

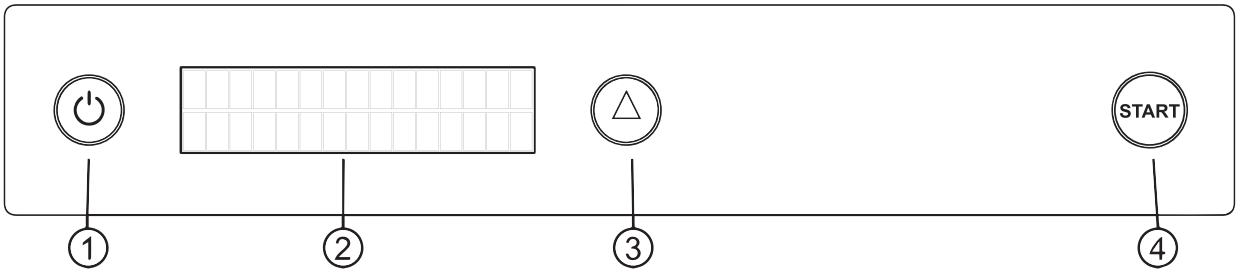

1. Botão ON/OFF 2. Ecrã LCD 3. Botão SELEÇÃO (triângulo) 4. Botão START

PÔR A MÁQUINA EM FUNCIONAMENTO COM O BOTÃO STAND-BY (Ecrã LCD indica OFF)
- Pressionar o botão ON/OFF durante 2 segundos.
- A máquina entra em funcionamento e, no caso da primeira lavagem, inicia-se o enchimento da cuba. No ecrã LCD aparece na linha superior ENCHIMENTO CUBA alternando com as TEMPERATURAS de lavagem (L) e enxaguamento (A). O LED do botão START mantém-se aceso em cor verde clara. Na linha inferior do ecrã LCD aparece o programa de lavagem selecionado: EXPRESS, RÁPIDO, NORMAL OU INTENSIVO.
- Depois de a cuba estar cheia, a mensagem ENCHIMENTO CUBA desaparece do ecrã LCD e as temperaturas de trabalho ficam fixas na linha superior. A máquina continua o processo de aquecimento de cuba e recipiente.
- Depois de alcançadas as temperaturas de trabalho (tanto da cuba como do recipiente), o LED do botão START passa de cor verde clara a cor verde escura, indicando deste modo que a máquina está preparada para o ciclo de lavagem.

SELEÇÃO DE PROGRAMA DE LAVAGEM
- Mediante o botão de SELEÇÃO (triângulo) pode-se selecionar um dos quatro programas de lavagem existentes: EXPRESS, RÁPIDO, NORMAL OU INTENSIVO. O nome do programa selecionado aparece na linha inferior do ecrã LCD, juntamente com o tempo de lavagem programado para esse ciclo.

CICLO DE LAVAGEM
- Pressionar o botão START. A máquina inicia o ciclo de lavagem e o LED do botão START passa à cor azul. Na linha superior do ecrã LCD aparece uma barra de tempo que se vai reduzindo à medida que o ciclo avança. Na parte inferior continua a aparecer o programa de lavagem selecionado.

INTERRUPÇÃO DA LAVAGEM
- Se durante a lavagem se abrir a porta da máquina interrompendo o ciclo, o LED do botão START (cor azul) fica intermitente. Durante 10 segundos poder-se-á fechar novamente a porta, continuando o ciclo normalmente. Decorridos 10 segundos sem que se reinicie o ciclo, na linha superior da placa LCD aparece a mensagem PORTA ABERTA, o botão START continua intermitente mas passa a cor verde indicando que o ciclo terminou e, ao fechar a porta, dever-se-á reiniciar um novo ciclo.

MODO ECONOMY
- Decorridos 20 minutos sem que sejam efetuadas lavagens, a máquina passa ao modo ECONOMY, indicando-o no ecrã LCD. O LED do botão START mantém-se em cor verde escuro (máquina preparada) até novo aviso. No modo ECONOMY a máquina reprograma as suas temperaturas de trabalho em baixa, para poupar energia enquanto não se está a lavar. Quando se pressiona novamente o botão START, a máquina reativa-se e o LED do botão START passa a verde claro, porque necessita de recuperar a temperatura programada. O utilizador deve decidir se aguarda a temperatura programada (LED START novamente em verde escuro) ou inicia já a lavagem.

DESATIVAÇÃO DA MÁQUINA
- Depois de concluído o dia de trabalho, pode-se desligar a máquina pressionando o botão ON/OFF durante 2 segundos. No ecrã LCD aparecerá a mensagem RETIRAR ESCOADOURO e a mensagem OFF intermitente. Tal como a mensagem indica, deve-se retirar a tampa escoadouro para se esvaziar a cuba da máquina. Decorridos 20 segundos ou pressionando o botão SELEÇÃO, desaparece a mensagem RETIRAR ESCOADOURO e a máquina passa ao modo OFF.

ALARMES E AVISOS
- ALARM SONDA CUBA: sonda cuba interrompida ou contacto defeituoso. LED cor vermelha.
- ALARM SONDA BOIL: sonda recipiente interrompida ou contacto defeituoso. LED cor vermelha.
- TEMPO ENCHIMENTO CUBA: foi ultrapassado o tempo normal de enchimento de água da cuba. LED cor vermelha. Pressionar START em vermelho para retirar este alarme. Passa a verde.
- PORTA ABERTA: aviso porta aberta.

FUNCIONAMENTO DESCALCIFICADOR INCORPORADO (Modelos D)

Só nos modelos CZ, MP e LU. Nunca nos modelos E.

MUITO IMPORTANTE: Os modelos com descalcificador incorporado poderão funcionar exclusivamente com uma pressão de rede mínima de 3,5 bar. Só nos modelos CZ, MP e LU. Nunca nos modelos E.

Quando a máquina é fornecida preparada com este dispositivo, para ativar esta função deve-se pressionar o comando START (2) durante 10 segundos, mantendo a porta fechada e tendo a tampa de escoamento removida.

Iniciar-se-á um processo automático de regeneração cuja duração aproximada é de 22 minutos. Durante este processo, o LED 3 piscará a intervalos de 1 segundo.

Este processo não pode ser interrompido e, durante a sua execução, não poderão ser executados os habituais ciclos de lavagem.

A máquina de lavar louça inclui um depósito específico para sal, devendo o utilizador rever antes de cada operação se ele contém sal para a execução da regeneração de forma adequada.

Dado que o contato do sal com o aço não é aconselhável, juntamente com a máquina é fornecido um funil para a carga do depósito, de modo que este não caia no fundo da cuba (provocando oxidação).

Para ajudar no controle de regeneração correta, tal como anteriormente explicado, as nossas máquinas incorporam um LED laranja (4) que avisa o utilizador, ficando aceso quando o número de ciclos predeterminado é alcançado, aguardando a respectiva descalcificação.

O instalador deverá programar este aviso luminoso de regeneração (com a programação de série, será iluminado ao fim de 70 ciclos), conforme a dureza da água e segundo a tabela anexa no final deste manual.

Este LED ficará automaticamente descativado quando o utilizador iniciar o processo de regeneração.

FUNCIONAMENTO BOMBA ESGOTO AUTOMÁTICO (Modelos K)

Só nos modelos CZ, MP e LU. Nunca nos modelos E.

a) BOMBA ESGOTO AUTOMÁTICO

- Desmontar o condensador e o tubo de esgoto.
- Montar o manguito no corpo da bomba e na bomba de esgoto.
- Montar a bomba e retirar o tubo de esgoto pela parte de trás.* A bomba ficará inclinada em direção à parte interior da máquina.
- Colocar a fiação: 1 neutro (azul) na bomba + 1 neutro (azul) na válvula eléctrica * (1 negro) curto na bomba + 1 (negro) comprido no FA1 da placa.
- Trocar o reservatório pelo incluído.

b) **USO:**

Eventualmente, face a um esvaziamento da água da cuba em altura, pelo fato de a instalação não ter uma rede de esgoto rente ao solo, é possível solicitar que a máquina seja fornecida com uma bomba de esgoto automático incorporada, e até mesmo, solicitar um kit que o próprio instalador poderá montar.
Quando estiver instalada na máquina, esta bomba será acionada pressionando durante 3 segundos o botão START (2), mantendo a porta aberta e tendo a tampa de escoamento removida. Iniciar-se-á então o esvaziamento automático da cuba quando acionar a bomba durante 2 minutos e 20 segundos. Se se desejar concluir este processo num espaço de tempo mais curto, bastará pressionar novamente START (2) ou então passar à posição OFF (1).
Durante este processo de esvaziamento da água da cuba será ativado um aviso (LED 3).

MANUTENÇÃO

É recomendado limpar o filtro da cuba diariamente.
Tal como qualquer outro produto mecânico, a máquina de lavar louça necessita de uma manutenção diária e periódica.
• A cuba deve ser esvaziada periodicamente, dependendo do número de ciclos e da sujidade da louça, mas pelo menos duas vezes por dia, de forma que a água de lavagem seja totalmente renovada. O esvaziamento é efetuado com a simples remoção do tubo de escoamento do centro do filtro.
• É totalmente proibido remover o filtro de segurança para se efetuar o esvaziamento da cuba, pois, neste caso, verificar-se-á a entrada de resíduos sólidos (comida, utensílios, vidros, papéis, etc.) para o interior da bomba, o que significará praticamente uma avaria imediata. Por isso, este filtro só deve ser retirado para a limpeza da cuba e do próprio filtro quando a cuba já estiver vazia e os eventuais restos sólidos tiverem sido retirados.
• Igualmente de forma periódica, dependendo do uso, deverão ser retirados os braços de lavagem/enxaguamento e desmontados um a um os seus pulverizadores para se verificar se estão obstruídos (se bem que a forma especial de interior convexo dos nossos difusores ajude a evitar obstruções contínuas dos furos de saída). Uma vez revistos, devem ser novamente montados, respeitando-se a sua posição original e, sobretudo, tendo-se o cuidado de colocar novamente a respectiva junta de segurança.
• Para a lavagem do chassis da máquina (tanto interna como externa) não deverá ser usada água sob pressão, materiais de limpeza abrasivos ou corrosivos, tais como o ácido clorídrico ou a lixívia, nem utensílios tais como esfregões metálicos que possam danificar o aço.
•A máquina não está protegida contra jactos de água sob pressão, pelo que se recomenda que este sistema não seja utilizado para limpar a carcaça.
• É conveniente que se deixe a máquina vazia e aberta durante a noite, de forma que ela seja arejada e para se evitar a oxigenação do aço, evitando-se desta forma fenómenos de corrosão ou picadelas provocadas por concentrações salinas ou pelo uso de produtos abrasivos não permitidos.
• Tal como indicado na secção “dureza da água”, nas zonas cuja água tenha uma dureza superior a 10º franceses, é imprescindível que tenha na máquina instalado um descalcificador e que se faça a regeneração periódica.

• Deverá ser efetuada manutenção periódica na máquina por um técnico qualificado, que deverá rever o correto funcionamento dos componentes em geral e o estado das juntas.
• Se o cabo de alimentação estiver danificado, deve ser substituído pelo fabricante, pelo seu serviço pós-venda ou por pessoal qualificado semelhante para se evitarem perigos.

SEGURANÇA E CONTROLO DE QUALIDADE

As máquinas desta série são testadas em funcionamento, verificando-se a estanqueidade da cuba, a rotação correta dos braços e a entrada em funcionamento dos principais componentes.

Além disso, numa bancada de testes homologada são efetuados estes testes de segurança eléctrica:
• Eficácia da ligação à terra
• Primeira ligação
• Resistência de isolamento
• Rigidez dielétrica
• Corrente de dispersão para a terra
• Corrente absorvida

O banco de testes emite o respectivo certificado que é atribuído a cada máquina em particular, com o seu número de fabricação.

DOTAÇÃO

As máquinas estarão dotadas de cestos para a lavagem e/ou outros complementos de série ou opcionais, dependendo dos modelos (veja detalhes para cada modelo na tabela de caracterÌsticas da página 1). Todas incorporam tubo de esgoto de 1,5 m, tubo de carga de água de 3/4 de 1,5 m, cabo de ligação elétrica sem ficha e tubo de carga de polidor com filtro. Todas apresentarão o presente manual de instruções.

Modelos cúpula MP6, MP9, CZ6, CZ9: Advertimos para o risco de esmagamento devido à presença de partes móveis externas.

Durante o processo de lavagem, o ruído máximo que a máquina alcança com o funcionamento da bomba de lavagem, não ultrapassando em nenhum modelo os 75 dB.

EVENTUAIS OCORRÊNCIAS

Indicamos em seguida os sintomas de avaria mais comuns, assim como as suas eventuais causas e soluções.

A máquina não carrega água
• Eletroválvula obstruída ou defeituosa: Limpe o filtro ou substitua-o.
• Interruptor termostático defeituoso: Substitua-o.

A lavagem não é óptima (não lava suficientemente)
• Água muito suja: Esvazie a cuba, limpe o filtro, e proceda a uma nova lavagem.
• Falta de água devido a sujidade no filtro: Retire o filtro, lave-o com água e coloque-o novamente.
• Falta de água pelo fato de os pulverizadores de lavagem ou enxagua mento estarem obstruídos: Retire os pulverizadores, limpe-os com água e coloque-os novamente.
• Lavagem insuficiente: Verifique se o ciclo de lavagem escolhido está de acordo com o tipo de sujidade a lavar.
• Temperatura de lavagem inadequada: Verifique a regulação do termóstato da cuba e o funcionamento da resistência da cuba.
• Massas lubrificantes ou amidos não eliminados: Verifique se a concentração de detergente usada é suficiente ou se este está de acordo com o tipo de sujidade e de água.
• Falta de rotação nos braços: Desmonte os braços e verifique se eles estão bem colocados.

Presença de espuma
• Uso de detergente do tipo espumoso: O detergente nunca pode ser espumoso.
• Excesso de abrilhantador: Reduza a quantidade de abrilhantador.
• Falta temperatura na cuba: Reveja o termóstato e a resistência da cuba.

A louça fica molhada
• Falta de secante: Verifique se o depósito está vazio. Em caso afirmativo, aumente a dose com o respectivo parafuso de regulação ou substitua o dosador defeituoso.
• Falta temperatura de enxagua mento: Verifique a regulação do termóstato da caldeira e o funcionamento da resistência da caldeira. Nas máquinas com termostop notar-se-á que os ciclos se prolongam.
• Água muito dura: Falta de descalcificação ou sistema de purificação inadequado ou avariado, impedindo o abrilhantador de atuar de forma adequada.

O vidro fica com uma película gordurosa ou com sinais dos jactos
• Excesso de secante: Regule a dose com o respectivo parafuso de controlo.

O vidro fica esbranquiçado
• Água muito dura: Falta de descalcificação ou sistema de purificação inadequado ou avariado.

O vidro fica manchado com gotas secas
• Água muito dura: Falta de descalcificação ou sistema de purificação inadequado ou avariado.
• Falta de secante: Verifique se o depósito está vazio. Em caso afirmativo, aumente a dose com o respectivo parafuso de regulação ou substitua o dosador defeituoso.

A máquina para durante a lavagem
• Interruptor termostático defeituoso: Substitua-o.
• Tampa de escoamento mal colocada: Reveja a colocação da mesma.

A máquina não respeita o ciclo de lavagem
• Está em funcionamento o termostop que prolonga a lavagem até ser atingida a temperatura de enxaguadela.
• A placa está defeituosa.