FICHA TÉCNICA - INSTALACIÓN

MP 600 V

Lavaplatos UNICO

- Construido en acero inox 304 18/10 con doble pared
- Cesta 50x50
- 2 ciclos de lavado: 120" - 180", regulables
- Visor de temperatura del calderín en panel frontal de mandos
- Monopared (puerta de doble pared)
- Altura de lavado 30 cm
- Sistema de lavado a presión: mejor resultado en mitad de tiempo
- Ecológico: Bajo consumo de agua, luz y reducido vertido de aguas residuales
- Rápida recuperación que equivale a una alta producción
- Doble filtro (uno fijo interior y uno exterior de acero inox)
- Garantía de aclarado, incluso con 1 bar de presión
- Dosificador de abrillantador por bomba de serie
- Calderín: capacidad 7,4 litros y resistencia de 4,5 Kw
- Cuba: capacidad 25 litros y resistencia de 2,4 Kw
- Bomba de lavado: 1,0 HP
- Consumo eléctrico total: 5,3 Kw
- Consumo de agua medio: 2 l/ciclo
- Voltaje: 400V 3F+N - 50 Hz
- Dimensiones: 58x60x82 cm
- Dotación: 1 cesta de vasos / 1 cesta de platos

OPCIONAL

MP 600 K V	con bomba de desagüe
MP 600 D V	con descalcificador incorporado
MP 600 DK V	con bomba desagüe y descalcificador

MEDIDAS Y ACOMETIDAS

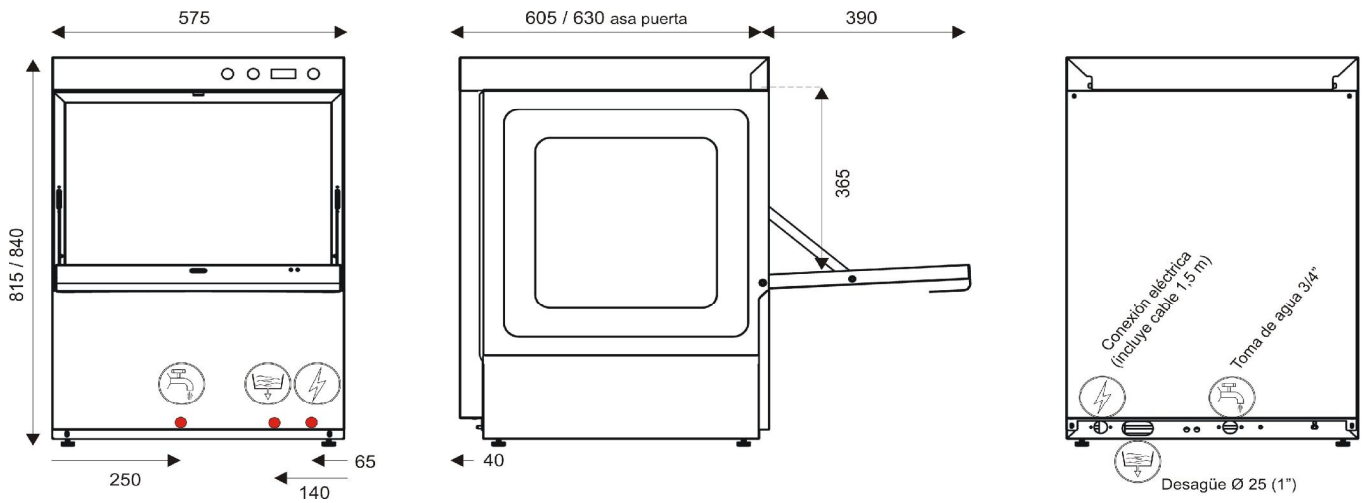

Avda Alcodar 25 (46701) Gandia Valencia +34 962866012 grupogranita@grupogranita.com www.grupogranita.com