FICHA TÉCNICA - INSTALACIÓN

LU 564 V

Rev. 01-22

Lavautensilios LU

Con kit higiene, garantiza aclarado a 85ºC

- Construido en acero inox 304 18/10. Doble pared
- Cesta 50x50-60. (Modelo ideal para bandejas 60x40)
- 2 ciclos de lavado regulables programados de serie 120" - 180"
- Visor de temperatura del calderín
- Altura de lavado 40-41 cm
- Sistema de lavado a presión, mejor resultado en la mitad de tiempo
- Ecológico: Bajo consumo de agua, luz y bajo vertido de aguas residuales. Rápida recuperación. Alta producción
- Doble filtro (interior fijo y exterior en acero inoxidable)
- Garantía de aclarado, incluso con 1 bar de presión en la red
- De serie: termostop, abrillantador por bomba, micro puerta, antiparasitario, válvula antirretorno y preinstalación de jabón
- Calderín: 7,4 litros Resistencia: 4,5 Kw
- Cuba: 30 litros Resistencia: 2,4 Kw
- Bomba de lavado: 1 HP
- Potencia total: 5,3 Kw
- Consumo de agua medio: 2 L /ciclo
- Voltaje: 400V 3F+N - 50 Hz / Transformable a monofase
- Dimensiones: 58x70x96 cm

Dotación: 1 cesto neutro, 1 de bandejas

OPCIONAL

K - Bomba de desagüe

D - Descalcificador, elimina 20/25º dureza del agua

Peana altura 60cm con patas

Cesta abierta especial bandejas

MEDIDAS Y ACOMETIDAS

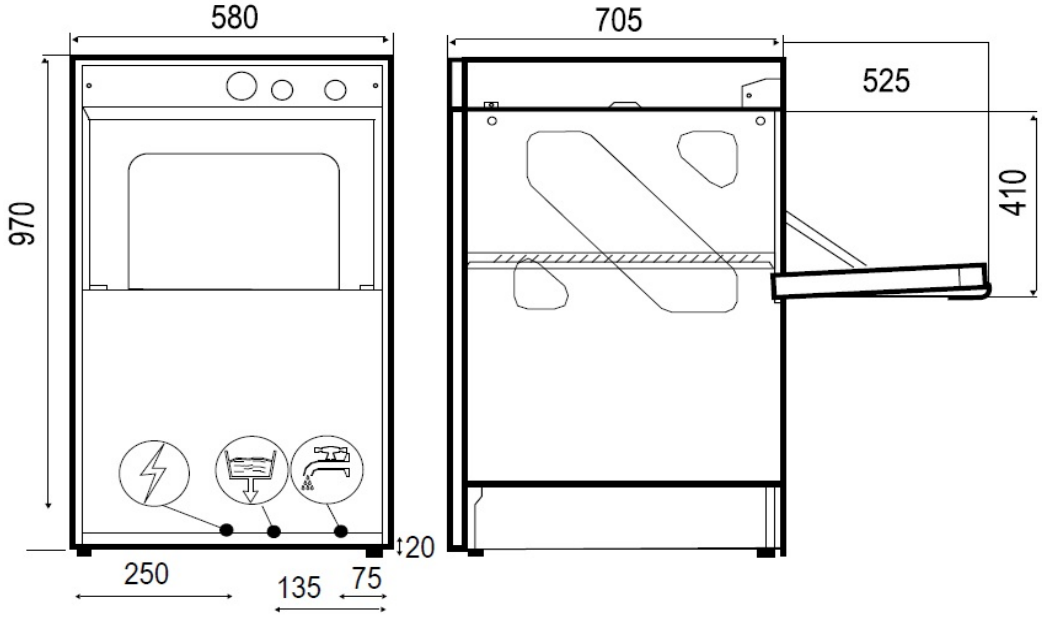

= Desagüe. Modelos hasta LU 700 ø 25 (1")
Modelos cúpula y LU 568/878 ø 30 (1/25")

= Toma conexión eléctrica (incluye cable 1,5m)

= Toma de agua. Todos los modelos 3/4".

Pol. de la servana, Paseig dels Furs, C/ Corretgers, cantonada, 46790 Xeresa, Valencia (ES) +34 96 2866012
www.grupogranita.com - grupogranita@grupogranita.com